UNE MEILLEURE ACCESSIBILITÉ POUR VOTRE FOYER

Aritco HomeLift Access
Catalogue de produits
2026

ARITCO™

L'ambition d'Aritco est de faire en sorte que les élévateurs privatifs fassent partie intégrante du quotidien de tout un chacun.

Nous avons la conviction que la définition de l'habitat moderne va évoluer, que les maisons modernes et la vie contemporaine intègreront les élévateurs privatifs. Notre aventure a débuté il y a 25 ans avec une idée simple : améliorer la mobilité, partout. Aujourd'hui, on trouve des élévateurs Aritco dans plus de 35 000 immeubles et domiciles à travers le monde.

Simplicité, qualité et innovation constituent les piliers de toutes les activités d'Aritco. Nous cherchons constamment de nouvelles façons d'améliorer la qualité, le design et la simplicité d'utilisation de nos produits, mais aussi leur empreinte environnementale. La sécurité et la fiabilité sont nos deux principales priorités et nous appliquons les normes européennes en matière de qualité et de sécurité les plus strictes.

Tous les élévateurs Aritco sont conçus et produits à Stockholm, en Suède, et nous sommes fiers de maintenir le plus haut niveau de qualité à chaque étape du processus, de la conception à l'installation dans votre maison.

ARITCO™

Ce catalogue est avant tout destiné à tous nos partenaires à travers le monde. Il a pour objectif de présenter l'offre d'Aritco en matière de produits, d'options et de combinaisons possibles.

En raison du développement continu de nos produits, toutes les caractéristiques présentées dans ce catalogue sont susceptibles de changer sans préavis. Sous réserve d'éventuelles erreurs d'impression et d'articles en rupture de stock.

SOMMAIRE

Résumé du produit 4
Tailles de l'élévateur 6
Couleur de l'élévateur 10
Plate-forme 12
Revêtement de sol 13
Panneau de Contrôle 14
Portes 16
Contrôle des portes 20
Mécanisme de la porte 22
Porte options 23
Gaine 24
Gaine options 25
Communication 26
Entraînement 27
Version extérieure 28
Fixer l'élévateur 30
Normes européennes et sécurité 31
Arguments de vente recommandés 32
Dessins 34

RÉSUMÉ DU PRODUIT

L'Aritco HomeLift Access est conçu que vous ainsi que votre famille et vos amis puissiez accéder facilement à l'intégralité de votre maison. Pratique et bien pensé, il offre des tailles adaptées à tous les besoins. Il est doté d'options de personnalisation comme des parois en verre, différentes couleurs et différents matériaux.

Type d'élévateur :	Élévateur privatif destiné aux maisons particulières. À n'utiliser que dans des bâtiments non accessibles au public.
Normes techniques :	Directive européenne Machine 2006/42/CE Norme européenne EN 81-41
Système d'entraînement :	Système vis écrou breveté
Vitesse nominale (max.) :	0,15 m/s 0,25 m/s [1)]
Course :	502 [2)] -13 000 [3)] mm
Nombre d'arrêts :	Max. 6 arrêts par élévateur
Nombre de portes :	Max. 6 portes par élévateur
Nombre de portes par étage :	Max. 2 portes par étage
Fosse :	50 mm (aucune fosse n'est nécessaire en cas de seuil/rampe)
Hauteur au dernier niveau :	Minimum 2 240 mm. Maximum 4 000 mm. (1 100-1 600 mm avec une porte à mi-hauteur)
Contrôle de la plateforme :	« Commande en continu », il faut maintenir la pression sur le bouton de destination pendant toute la manœuvre[4)]
Contrôle à l'arrêt (sur la porte) :	Appel d'une seule pression
Environnement d'installation :	Extérieur/intérieur
Descente d'urgence :	Descente d'urgence sur batterie
Tension de contrôle :	24 V
Moteur :	2,2 kW (3 kW pour une vitesse plus élevée)
Système de verrouillage :	Électrique
Alimentation électrique :	230 V monophasé 50 Hz/16 A/16 A temporisé 230 V triphasé 50 Hz/9 A/16 A temporisé 400 V triphasé 50 Hz/5,2 A/16 A temporisé
Charge nominale :	250, 410 ou 500 kg (selon la taille de la plateforme)

1) Pour les installations hors d'Europe : En option pour les élévateurs alimentés en 400 V triphasé.

2) Hauteur de déplacement en cas d'installation au sol avec ou sans rampe 552

3) La course en cas de demi-étage est de 3 000 mm maximum.

4) Pour les installations hors d'Europe, la commande à contact unique est disponible.

Aritco HomeLift Access

Parois de l'élévateur
page 24

Couleur de l'élévateur
page 10

Portes
page 16

Cabine
page 12

TAILLES DE L'ÉLÉVATEUR

900 x 1040

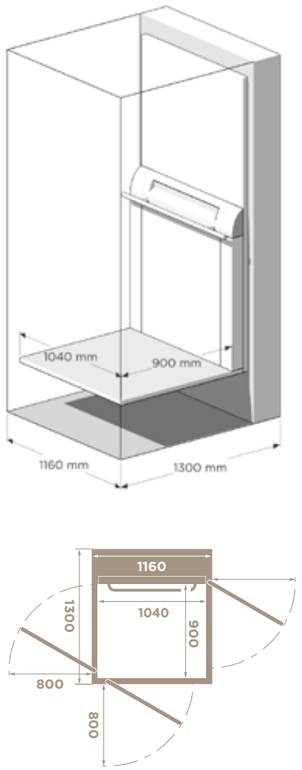

Taille: 900 x 1040
Dim. extérieures: 1300 x 1160
Charge nominale: 250 kg / 2 pers.
Fauteuil roulant: -

900 x 1280

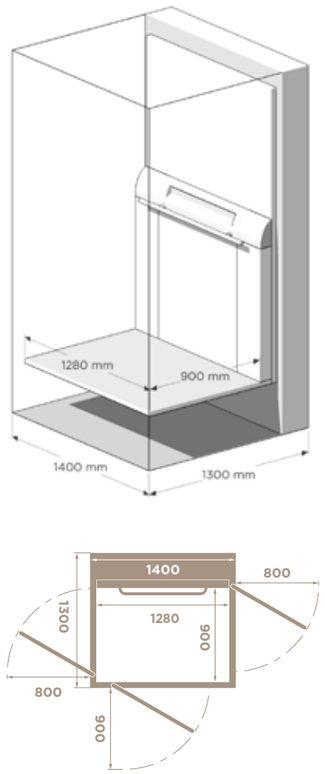

Taille: 900 x 1280
Dim. extérieures: 1 300 x 1400
Charge nominale: 410 kg / 5 pers.
Fauteuil roulant: utilisateur seul ou fauteuil de type A*

900 x 1480

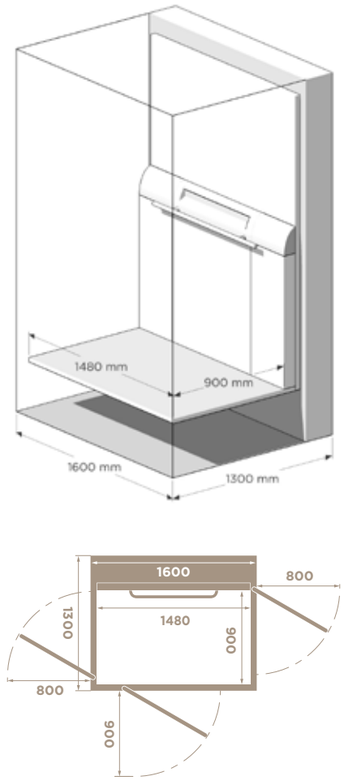

Taille: 900 x 1480
Dim. extérieures: 1 300 x 1600
Charge nominale: 410 kg / 5 pers.
Fauteuil roulant: de type A ou B avec assistant*

(mm)

1000 x 1280

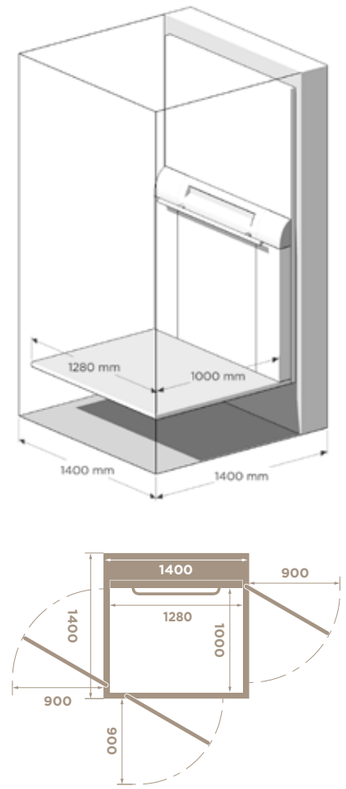

Taille: 1000 x 1280
Dim. extérieures: 1400 x 1400
Charge nominale: 410 kg / 5 pers.
Fauteuil roulant: utilisateur seul ou fauteuil de type A*

1000 x 1480

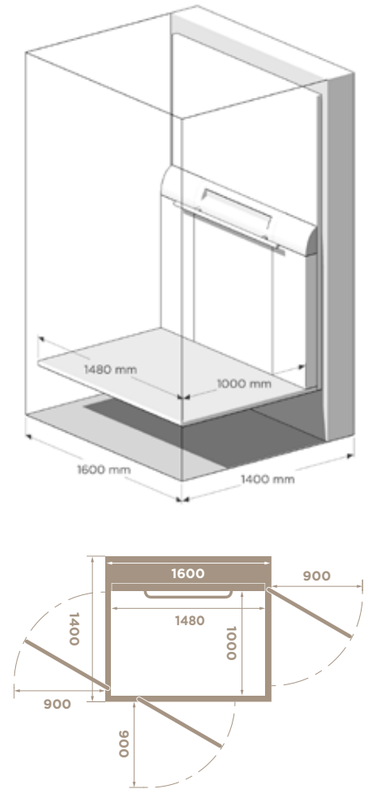

Taille: 1 000 x 1480
Dim. extérieures: 1 400 x 1600
Charge nominale: 410 kg / 5 pers.
Fauteuil roulant: de type A ou B avec assistant*

1100 x 1480

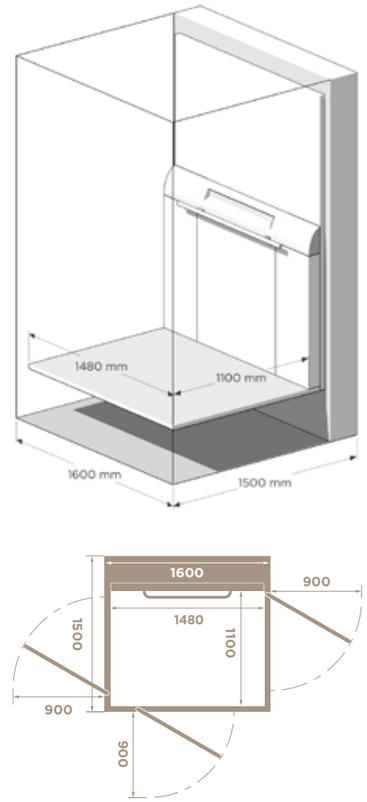

Taille: 1100 x 1480
Dim. extérieures: 1 500 x 1600
Charge nominale: 410 kg / 5 pers.
Fauteuil roulant: de type A ou B avec assistant, angle*

(mm)

L'Aritco HomeLift Access est proposé dans 8 différentes tailles de plateforme. La charge nominale dépend de la taille de plateforme.

Taille : Dimensions intérieures de l'élévateur
Dim. extérieures : Dimensions extérieures de l'élévateur (taille de la gaine)

Voir à la page 34 les dessins plus détaillés.

Limites de charge par alimentation électrique	400 V Triphasé 50 Hz	400 V Triphasé 60 Hz	230 V Triphasé 50 Hz	230 V Triphasé 60 Hz	230 V Monophasé 50/60 Hz
250 kg	•	•	•	•	•
410 kg	•	•	•	•	•
500 kg	•		•		

TAILLES DE L'ÉLÉVATEUR

1100 x 1580

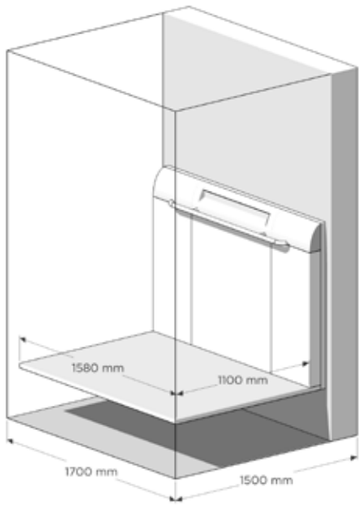

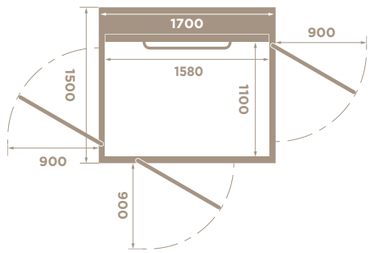

Taille: 1100 x 1580
Dim. extérieures: 1500 x 1700
Charge nominale: 500 kg / 6 personnes
Fauteuil roulant: A or B with attendent, adjacent entry*

* La taille du support de la plate-forme est de 1600 mm, y compris les bords de sécurité de la plate-forme.

1000 x 1980

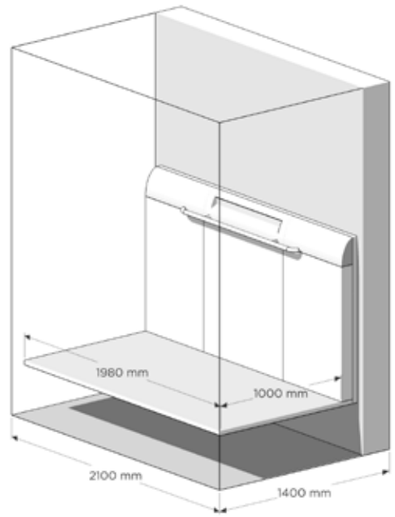

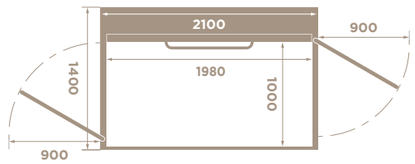

Taille: 1000 x 1980
Dim. extérieures: 1400 x 2100
Charge nominale: 500 kg / 6 personnes
Fauteuil roulant: A or B with attendent*

(mm)

* L'Aritco HomeLift Access est conforme aux exigences définies pour les élévateurs au sujet de la possibilité d'y faire entrer un fauteuil roulant avec ou sans accompagnateur. Certaines directives nationales peuvent s'appliquer.

En fonction de la taille de la plateforme, vous pouvez soit faire entrer un fauteuil roulant ou un fauteuil roulant avec un accompagnateur.

Les fauteuils roulants de type A et B sont définis dans les normes :

- EN 12183 Fauteuils roulants à propulsion manuelle – exigences et méthodes d'essai
- EN 12184 Fauteuils roulants électriques, scooters et leurs chargeurs - Exigences et méthodes d'essai

Dimensions du fauteuil roulant	Catégorie A	Catégorie B
Longueur totale	1 200	1 400
Largeur totale	700	700

Les normes EN 81-41 et EN 81-70 définissent les tailles de plateformes et les types de fauteuil roulant pour lesquels elles sont destinées.

COULEUR DE L'ÉLÉVATEUR

L'Aritco HomeLift Access peut être peint dans n'importe quelle couleur du nuancier RAL K7 classique (à l'exception des couleurs nacrées et fluorescentes*).

L'Aritco HomeLift Access est peint en blanc trafic, RAL 9016, gris anthracite RAL7016 ou noir jet, RAL 9005 en standard. La peinture est un revêtement en poudre à la texture douce et au fini mat (niveau de brillance de 12).

Les poignées de porte et la main courante sont également peintes afin de les protéger contre l'usure. La couleur blanche est un RAL 9016 lisse, avec un niveau de brillance de 70. La couleur grise est semblable à l'aluminium, il s'agit de la couleur Anodic Natura lisse avec un niveau de brillance de 20.

Vous avez la possibilité de commander l'ensemble de l'élévateur dans une autre couleur en option. Il est également possible de peindre seulement les portes ou les parois dans une couleur différente. Lorsqu'une autre couleur est sélectionnée pour les portes, toutes les portes sont fournies dans la même couleur.

Les couleurs habituelles (voir page 11) permettent un délai de livraison plus rapide et un prix inférieur. Le reste des couleurs du nuancier RAL K7 classique exigent un délai plus long et un prix plus élevé.

Standard :
L'ensemble de l'ascenseur est peint en blanc trafic, RAL 9016, gris anthracite RAL7016 ou noir jet, RAL 9005. Les poignées de porte, par défaut grises, peuvent être commandées en RAL 9016 (blanc signalisation) en option.
Main courante RAL 9016 (blanc signalisation).

Option couleur intégrale :
L'intégralité de l'élévateur est peinte dans une couleur optionnelle (y compris la cage, les portes et les panneaux qui entourent le panneau de contrôle).
Poignées de porte grises.
Main courante grise.

Élévateur partiellement peint de plusieurs couleurs :

- Parois de l'élévateur/Cabine d'une couleur
- Toutes les portes d'une couleur
- Tous les encadrements de porte d'une couleur
- Panneaux autour et sous le panneau de contrôle d'une couleur
- L'une des options ci-dessus ou l'association de plusieurs d'entre elles

Les poignées de portes, grises par défaut, peuvent être commandées en RAL 9016 (blanc signalisation) en option pour les élévateurs dont les portes sont peintes en RAL 9016 (blanc signalisation). La main courante est peinte par défaut en RAL 9016 (blanc signalisation), si la plateforme est peinte d'une autre couleur, la main courante est grise.

Blanc signalisation - par défaut
RAL 9016

Blanc pur
RAL 9010

Blanc gris
RAL 9002

Blanc perlé
RAL 1013

Aluminium blanc
RAL 9006

Ivoire clair
RAL 1015

Telegris 1
RAL 7045

Vert mousse
RAL 6005

Gris anthracite - par défaut
RAL 7016

Rouge brun
RAL 3011

Noir foncé - par défaut
RAL 9005

Veuillez noter que la couleur exacte de l'élévateur peut être différente des échantillons de couleurs présentés ci-dessus.

* Toute couleur RAL signifie dans ce cas toute couleur RAL du nuancier K7 Classic de 213 couleurs RAL sauf les couleurs suivantes qui ne sont pas disponibles :
Couleurs fluorées: RAL 1026, 2005, 2007, 3024, 3026, 6038
Couleurs perlées: RAL 1035, 1036, 2013, 3032, 3033, 4011, 4012, 5025, 5026, 6035, 6036, 7048, 8029, 9022, 9023

PLATE-FORME

Dans sa version de base, la plateforme est livrée avec une paroi latérale (à mi-hauteur) qui intègre le panneau de contrôle.

Utilisée pour les élévateurs à cage ouverte, les portes à mi-hauteur ou pour limiter les coûts. Hauteur 1 100 mm. Les panneaux qui entourent le panneau de contrôle sont peints en RAL 9016 (blanc signalisation) par défaut, mais toute autre couleur RAL peut être choisie en option.
L'éclairage au sol de la plate-forme et du panneau de commande est de 50 LUX.

PAROI PLEINE HAUTEUR
Pour profiter des sensations d'un véritable élévateur, l'Aritco HomeLift Access peut être livré avec une paroi pleine hauteur (2 100 mm de hauteur) en option. La paroi pleine hauteur est dotée d'un grand miroir placé du côté de la machinerie. Le miroir est équipé d'un éclairage LED intégré. Inclus par défaut avec la paroi pleine hauteur. Les panneaux qui entourent le panneau de contrôle sont peints en RAL 9016 (blanc signalisation) par défaut, mais toute autre couleur RAL peut être choisie en option. La paroi pleine hauteur est disponible pour les tailles de plateforme avec un côté machinerie de 1 040, 1 280 et 1 480 mm. Lors de la commande d'une paroi pleine hauteur pour une plateforme de 900 x 1 040 mm, l'armoire électrique doit être externe.

Le mur pleine hauteur peut également être livré avec un DesignWall au lieu du miroir. Il s'agit d'une caractéristique de design qui donne au client la possibilité de personnaliser l'ascenseur avec une œuvre d'art, créant ainsi une œuvre d'art dans sa maison. Le DesignWall est disponible avec huit œuvres d'art différentes, créées par des designers et artistes scandinaves.
L'œuvre d'art est placée derrière un panneau en verre et il n'y a pas de lumière dans le DesignWall. Il est disponible pour les ascenseurs équipés d'une plateforme de 1 040, 1 280 et 1 480 mm.

Pink · Orientalic · Orange · Skyline · Key West · Structure · Diagonal · Sheets · Geometrics Blue · Geometrics Classic · Geometrics Pink

STRAPONTIN
Bouleau massif et cadre chromé. Le siège doit être replié manuellement après utilisation. Possibilité de commande en option. Taille : 320 x 400 mm
Non disponible pour 900 x 1 040.

REVÊTEMENT DE SOL

Revêtement vinyle ou PVC. Choisissez parmi les options suivantes.

Il est également possible de commander l'élévateur sans revêtement de sol, ce qui permet au propriétaire de choisir et de poser son propre revêtement. L'épaisseur maximale d'un revêtement de sol externe est de 3 mm.

Vinyle gris foncé
Standard

Vinyle gris clair
Standard

Vinyle chêne patiné
Standard

Vinyle chêne huilé
Standard

Vinyle chêne européen
Standard

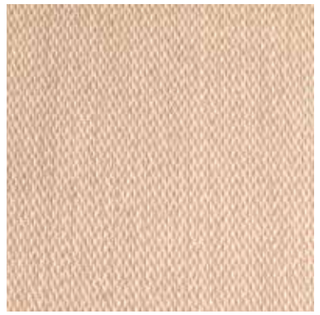

Bolon Sisal Plain Sand
Option

Bolon Graphic Gradient
Option

Bolon Flow Stream
Option

PANNEAU DE CONTRÔLE

Le panneau de contrôle est livré avec un caisson lumineux, une paroi de verre acrylique éclairée par LED.

Les boutons de destination, d'arrêt d'urgence et d'alarme ainsi que le numéroteur automatique (en option), l'indicateur d'étage (en option), la charge maximale et le nombre de personnes sont situés sur un panneau d'aluminium. Les éléments qui entourent le caisson lumineux et le panneau d'aluminium sont peints en gris, couleur Anodic Natura, qui a l'aspect de l'aluminium.

Pour l'Aritco HomeLift Access, vous pouvez choisir entre deux panneaux de contrôle différents :

- Panneau de contrôle - Version domicile
- Panneau de contrôle - Version accessibilité (en option)

PANNEAU DE CONTRÔLE - VERSION DOMICILE
Le panneau de contrôle par défaut pour l'Aritco HomeLift Access comporte des boutons de destination blancs de 32 mm. Pour identifier chaque étage, un texte propre (10 caractères maximum) est écrit directement sur le panneau de contrôle. La surface de contact des boutons est neutre/plate et en acier inoxydable mat.
Possibilité d'inclure 6 boutons/étages pour toutes les combinaisons, sauf en cas d'indicateur d'étage et de verrouillage par clé du panneau de contrôle, qui limitent le nombre de boutons/étages à 5.

INDICATEUR D'ÉTAGE
Cet affichage numérique situé sur le panneau de contrôle. montre l'étage où se trouve alors l'ascenseur. L'indicateur peut également être équipé d'un annonceur vocal disponible en danois, néerlandais, anglais, finnois, français, allemand, norvégien, polonais, russe, espagnol et suédois.
Voix : Sous-sol, Rez-de-chaussée, Étages 1 à 6.
L'indicateur d'étage peut également afficher des informations du système :

- Avertissement en cas de batterie faible.
- Une cloche lorsque le bouton d'alarme a été activé.
- Le nombre de départs et le temps total de fonctionnement depuis l'installation ou la dernière remise à zéro.
- Un symbole de poids apparaît en cas de surcharge de l'élévateur.
- En cas de connexion avec l'alarme incendie de l'immeuble, un symbole « feu » est affiché lorsque l'alarme est activée.

Possibilité de commande en option.

BOUTON D'ALARME
Un bouton d'alarme standard est toujours livré avec l'élévateur. Lorsque vous appuyez dessus, une sonnette retentit. Elle sert uniquement à vous signaler que le bouton est enfoncé. Le bouton d'alarme peut être connecté à une sirène d'alarme externe ou un numéroteur automatique. Le bouton d'alarme est fourni par défaut.

SIRÈNE D'ALARME EXTERNE
Une sirène d'alarme externe fixée en dehors de l'élévateur. est connectée au bouton d'alarme. Lorsque celui-ci est activé, la sirène d'alarme externe émet un puissant signal sonore en dehors de l'élévateur pour attirer l'attention en cas d'urgence. Possibilité de commande en option.

BOUTON D'ARRÊT D'URGENCE
Un bouton-poussoir « champignon » pour les situations d'urgence. Un voyant lumineux indique s'il est activé ou non. Toujours fourni par défaut.

MAIN COURANTE
Conformément à la norme EN81-41, une main courante est obligatoire et fournie par défaut. La main courante est placée à une hauteur de 875 mm par rapport au plancher de la plateforme. Les extrémités de la main courante sont fermées et orientées vers la plateforme.
La main courante est fabriquée en aluminium avec des extrémités en zinc et est peinte en RAL 9016 (blanc signalisation) par défaut. Lorsque la plateforme est commandée dans une autre couleur que la couleur par défaut, la main courante est peinte en gris couleur Anodic Natura, qui a l'aspect de l'aluminium. C'est la même couleur qui est utilisée pour les détails autour du panneau de contrôle. Les mains courantes blanches ou grises auront un fini brillant pour les protéger de l'usure et des salissures.

Un éclairage LED est intégré à la main courante pour éclairer le plancher (50 LUX).

INTERRUPTEUR A CLÉ SUR LA PLATEFORME
Un interrupteur à clé placé sur le panneau de contrôle. Cet interrupteur à clé verrouille les fonctions de la plateforme et interdit toute utilisation non autorisée. Un interrupteur à clé par plateforme peut être fourni. L'interrupteur à clé peut être connecté en série à tous les boutons de destination ou à un seul bouton de destination.
Deux marques entre lesquelles choisir :

- ASSA (marchés nordiques uniquement). Aritco fournit uniquement l'emplacement, mais ne livre pas le cylindre de serrure.
- Telemecanique

Possibilité de commande en option.

PANNEAU DE CONTRÔLE - VERSION ACCESSIBILITÉ
Le panneau de contrôle de l'Aritco HomeLift Access est équipé de boutons de 32 mm qui comportent du texte/des nombres et des caractères en braille. Les boutons suivants sont disponibles : -2, -1, 0, 1, 2, 3, 4, 5, 6, 0A, 0B, 1A, 1B, 2A, 2B, 3A, 3B, BG, E, G, K, U, B

Les boutons de destination sont conformes à la norme EN 81-41 pour les personnes atteintes de handicap. L'emplacement des boutons est situé dans les limites de la norme, c'est-à-dire à une hauteur entre le plancher de la plateforme et le centre des boutons de 900-1 100 mm. La surface de contact des boutons est en aluminium, anodisé noir (AlMg3 EV6). Texte/numéro en relief. Hauteur du texte/numéro : 15 mm. Caractères Braille.

Possibilité d'inclure 6 boutons/étages pour toutes les combinaisons, sauf en cas d'indicateur d'étage et de verrouillage par clé du panneau de contrôle, qui limitent le nombre de boutons/étages à 5.

Un anneau vert qui montre l'étage de la sortie peut être sélectionné pour l'un des boutons de destinations (max. un par élévateur). L'anneau vert est inclus par défaut.

TÉLÉCOMMANDE POUR LE FONCTIONNEMENT DE LA PLATE-FORME
Une télécommande est connectée aux boutons de destination sur la plateforme. Au lieu d'appuyer sur le bouton de destination sur la plate-forme, il est possible d'appuyer sur le bouton de la télécommande (fonctionnement continu). Télécommande avec 2 à 6 boutons, numérotés de 2 à 6. Une télécommande par ascenseur. Un récepteur pour deux étages. Possibilité de commande en option.

PORTES

Les portes installées à chaque étage sont fabriquées en acier galvanisé et en verre laminé et renforcé de 8 mm d'épaisseur.

Toutes les portes sont peintes en RAL 9016 (blanc signalisation) par défaut, mais toute autre couleur RAL peut être choisie en option. L'encadrement de la porte et la porte peuvent être peints de la même couleur ou le cadre d'une couleur et la porte d'une autre. Toutes les portes d'un même élévateur doivent être peintes de la même couleur.
Par défaut, toutes les portes comportent une partie vitrée conforme à la norme EN81-41. Le verre transparent est livré par défaut. Un verre teinté est possible en option.

Les profilés qui entourent la partie vitrée de la porte sont en aluminium par défaut. Pour les grandes portes vitrées et les portes à mi-hauteur, ils peuvent être peints de la même couleur que la porte.

Toutes les portes peuvent être à ouverture à gauche ou à droite. Les portes sont systématiquement livrées avec l'encadrement. Il n'est pas possible de commander la porte ou l'encadrement séparément.

Grande porte vitrée

Double porte

Porte à mi-hauteur

EI60 – Porte coupe-feu et anti-fumée

GRANDE PORTE VITRÉE

Grande porte vitrée avec une fenêtre en verre.
Largeurs d'ouverture : 800, 900, 1 000 mm
Hauteurs d'ouverture : 1 800, 1 900, 2 000, 2 100 mm
La hauteur effective des portes est supérieure de 40 mm étant donné qu'une plaque qui recouvre le joint entre la porte et le cadre est montée sur la porte.

Fenêtre en verre (vision) : 612 x 1 472 mm (porte de 800 mm de largeur), 712 x 1 472 mm (porte de 900 mm de largeur), 812 x 1 472 mm (porte de 1 000 mm de largeur)
Standard : Battant de porte et encadrement en RAL 9016 (blanc signalisation). Fenêtre en verre : verre transparent. Profilés en aluminium.
Options : Battant et/ou encadrement de la porte d'une autre couleur RAL. Fenêtre en verre : verre teinté . Profilés peints.

Largeur d'ouverture des portes	Hauteur d'ouverture des portes	Disponible pour le côté B	Disponible pour le côté A/C
800	1800 / 1900 2000	1040	900
900	1800 / 1900 2000 / 2100	1280 / 1480 1580	1000 1100
1000	2000 / 2100[1)]	1280 / 1480 1580	1100

PORTE VITRÉE À DOUBLE CHARNIÈRE

Double porte à deux vantaux et ouverture centrale. Les vantaux des portes sont en verre avec des profilés peints. La porte est toujours livrée avec deux ouvre-porte internes pour une ouverture automatique. Si l'espace devant la porte est limité, l'utilisation d'une double porte constitue une bonne solution.

Largeurs d'ouverture : 800, 900 mm
Hauteurs d'ouverture : 2 000 mm
La hauteur effective des portes est supérieure de 40 mm étant donné qu'une plaque qui recouvre le joint entre la porte et le cadre est montée sur la porte.

Volet et cadre de porte :
Profilés en aluminium peints et détails en zinc. Les vantaux sont en verre trempé et feuilleté, 14 mm d'épaisseur. Les portes sont proposées par défaut avec un verre transparent mais un verre teinté peut être commandé en option.

Couleur :
Toutes les portes d'un ascenseur (y compris les vantaux et les cadres) sont systématiquement peintes de la même couleur. Pour les options de couleur, voir les pages 10-11.

Largeur d'ouverture des portes	Hauteur d'ouverture des portes	Disponible pour le côté B	Disponible pour le côté A/C
800	2 000	1 040	900
900	2 000	1280 / 1480	1 000/1 100

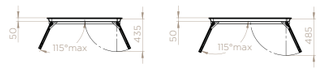

PORTE VITRÉE À MI-HAUTEUR

Porte vitrée à mi-hauteur avec une fenêtre en verre. Si vous souhaitez une cage ouverte ou si l'espace en hauteur est limité, l'utilisation d'une porte à mi-hauteur peut constituer une bonne solution. Selon la norme EN81-41, les portes à mi-hauteur sont uniquement autorisées pour les élévateurs dont la course est inférieure à 3 mètres (en Europe). Il n'est pas possible d'associer une porte à mi-hauteur avec les portes coupe-feu et anti-fumée EI60. Veuillez noter qu'en cas d'utilisation d'une porte à mi-hauteur de 1 100-1 600 mm, la hauteur de la cage et celle de la porte seront identiques. Il n'est pas possible d'avoir une cage plus haute que la porte à mi-hauteur.
Largeurs d'ouverture : 800, 900 mm
Hauteurs d'ouverture : 1 100-1 600 mm

Fenêtre en verre (vision) : 612 x 670 mm (porte de 800 mm de largeur), 712 x 670 mm (porte de 900 mm de largeur)
Standard : Battant de porte et encadrement en RAL 9016 (blanc signalisation). Fenêtre en verre : verre transparent. Profilés en aluminium.
Options : Battant et/ou encadrement de la porte d'une autre couleur RAL. Fenêtre en verre : verre teinté. Profilés peints.

Largeur d'ouverture des portes	Hauteur d'ouverture des portes	Disponible pour le côté B	Disponible pour le côté A/C
800	1 100 1 101-1 600[1)]	1 040	900
900	1 100 1 101-1 600[1)]	1 280 1 480	1 000 1 100

[1)] Hauteur personnalisée **(mm)**

Remarque : Pour les plateformes de 900 x 1 040 mm, l'armoire électrique est placée au sommet du mât. La hauteur du côté machinerie est supérieure de 200 mm au reste de la cage.

Une porte à mi-hauteur peut être utilisée dans les cas suivants :

- Porte à mi-hauteur de 1 100 mm : lorsque vous avez une cage ouverte avec une hauteur au dernier niveau de 1 100 mm (cage plate).
- Porte à mi-hauteur de 1 101-1 600 mm :
  lorsque la course est faible avec une porte standard à l'étage inférieur et qu'une porte à mi-hauteur de hauteur personnalisée est nécessaire pour une cage plate (voir page 16 pour plus d'informations).
  lorsque la course est élevée, mais avec une porte standard à l'avant-dernier étage et qu'une porte à mi-hauteur de hauteur personnalisée est nécessaire pour une cage plate (voir page 16 pour plus d'informations).

Il n'est pas possible d'avoir une porte à mi-hauteur plus basse que la hauteur au dernier niveau de la cage. Cela signifie que vous ne pouvez pas avoir une porte de 1 100 mm de hauteur avec une hauteur de cage de 1 400 mm, par exemple.
Veuillez noter qu'il n'est pas possible d'avoir deux portes à mi-hauteur pour le même élévateur.

PORTES

COURSES

Si vous utilisez une porte à mi-hauteur, vous devez prendre en compte les critères suivants au sujet de la course. Veuillez noter que la course dépend de l'installation avec ou sans fosse de l'élévateur.

Pour les grandes portes vitrées :

Hauteur d'ouverture de porte[1)]	Course avec une rampe au premier niveau	Course avec une fosse au premier niveau
1 800	552 – 990	502 – 940
1 900	590 – 1090	540 – 1040
2 000	690 – 1190	640 – 1140
2 100	790 – 1290	740 – 1240

[1)] La hauteur de l'encadrement est toujours supérieure de 240 mm à celle de l'ouverture de la porte.

(mm)

A	1060	1160	1260
B	75	75	125
C	130	130	180
WxH		(900x1900)	(900x1900)
WxH	800x2000	900x2000	900x2000
WxH		(900x2100)	(900x2100)

(mm)

A	1300	1500	2000
B	145	245	495
C	200	300	500
WxH	(900x1900)	(900x1900)	(900x1900)
WxH	900x2000	900x2000	900x2000
WxH	(900x2100)	(900x2100)	(900x2100)

(mm)

Exemple avec une hauteur d'ouverture de porte de 2 000 mm.

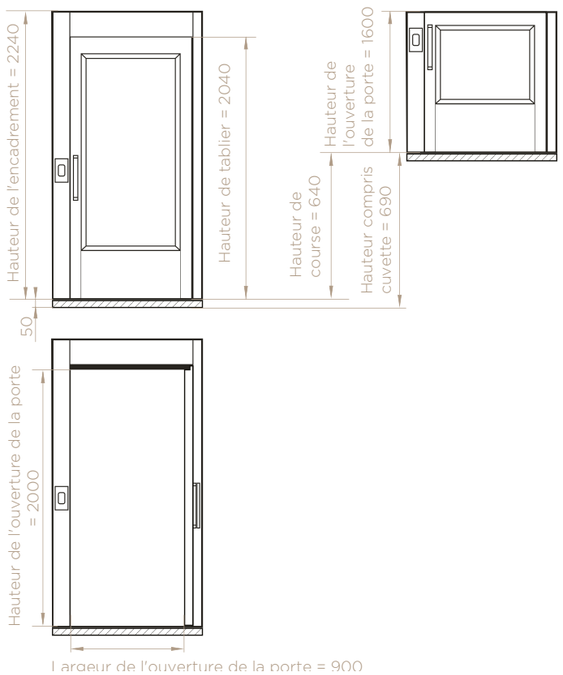

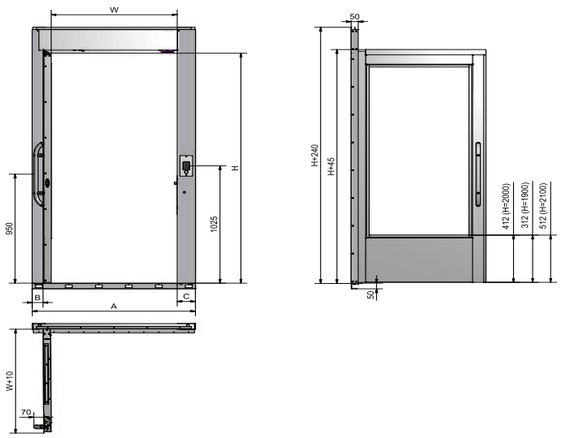

A	1060	1160	1260	1300	1500	1600
B	800	900	1000			
C	1800	1900	2000	2100		

(mm)

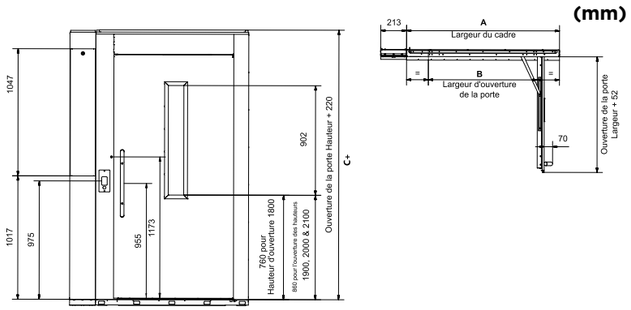

HAUTEUR D'OUVERTURE DES PORTES

La hauteur effective des portes est supérieure de 40 mm étant donné qu'une plaque qui recouvre le joint entre la porte et le cadre est montée sur la porte. Pour une hauteur d'ouverture de porte de 2 000 mm, la hauteur effective de la porte est de 2 040 mm.

ENCADREMENT DE PORTE

Les portes sont systématiquement livrées avec un encadrement. La taille de l'encadrement dépend de la taille de la plateforme et de la largeur et la hauteur d'ouverture de la porte. La hauteur de l'encadrement est toujours supérieure de 240 mm à celle de l'ouverture de la porte.

Hauteur d'ouverture des portes	Hauteur de l'encadrement
1 800	2 040
1 900	2 140
2 000	2 240
2 100	2 340

Côté A/C

Côté de la plateforme	Taille de l'encadrement
900	1 060
1 000	1 160
1 100	1 260

Côté B

Côté de la plateforme	Taille de l'encadrement
1 040	1 060
1 280	1 300
1 480	1 500
1 580	1 600
1 980	2 000

(mm)

Exemples de déplacement possible pour une porte côté B (ouverture de porte de 900 mm) :

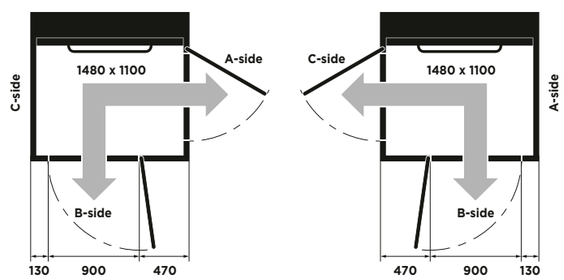

DÉPLACEMENT DE LA PORTE CÔTÉ B

S'il n'est pas possible de placer la porte à l'emplacement par défaut sur le côté B, la porte peut être déplacée à gauche ou à droite. Une grande porte vitrée et une porte à mi-hauteur peuvent être déplacées. Il n'est pas possible de déplacer les portes coupe-feu et pare-fumée EI60 ou les portes doubles.

Ouverture de porte de 900 mm (grande porte vitrée et porte à mi-hauteur) :

Taille de la plateforme sur le côté B	Taille de l'encadrement	Encadrement standard	Déplacée à gauche	Déplacée à droite
1 280	1 300	200/200	130/270	270/130
1 480	1 500	300/300	130/470	470/130
1 580	1 600	350/350	130/570	570/130

Uniquement pour une grande porte vitrée avec une hauteur d'ouverture de 2 000 mm.

(mm)

EI60 – PORTE COUPE-FEU ET ANTI-FUMÉE

EI60 – Porte coupe-feu et anti-fumée conforme à la directive EN 81-58 sur les élévateurs. Les portes EI60 sont livrées par défaut avec un encadrement. En option, un panneau élargisseur pour les côtés A et C peut être commandé pour couvrir le côté machinerie. Le panneau élargisseur est disponible avec ou sans trappe pour couvrir l'armoire électrique.

Largeur d'ouverture : 800, 900, 1000 mm
Hauteur d'ouverture : 1 800, 1 900, 2 000, 2 100 mm
La hauteur effective des portes est supérieure de 20 mm étant donné qu'une plaque qui recouvre le joint entre la porte et le cadre est montée sur la porte.
Installation : Ne peut pas être associée à une porte à mi-hauteur.

Fenêtre en verre (vision) : 902x125 mm
Standard : Battant de porte et encadrement en RAL 9016 (blanc signalisation), Vitre en verre transparent. Profilés en aluminium.
Options : Battant et/ou encadrement de la porte d'une autre couleur RAL.

Veuillez noter que les profilés autour du vitrage sont en aluminium et ne sont pas peints de la même couleur que la porte.

Largeur d'ouverture des portes	Hauteur d'ouverture des portes	Disponible pour la mesure du côté B	Disponible pour la mesure du côté A/C
800	1 800/1 900 2 000/2 100	1 040	900
900	1 800/1 900 2 000/2 100	1 280/1 480 1 580	1 000 1 100
1000	2000 / 2100	1280 / 1480 1580	1100

(mm)

EI60 – ENCADREMENT COUPE-FEU ET ANTI-FUMÉE

Les portes sont systématiquement livrées avec un encadrement. La taille de l'encadrement dépend de la taille de la plateforme et de la largeur et la hauteur d'ouverture de la porte. La hauteur de l'encadrement est toujours supérieure de 220 mm à celle de l'ouverture de la porte.

Hauteur d'ouverture des portes	Hauteur de l'encadrement
1 900	2 120
2 000	2 220
2 100	2 320

(mm)

Côté B

Côté de la plateforme	Taille de l'encadrement
1 040	1 060
1 280	1 300
1 480	1 500

(mm)

Remarque : Les portes coupe-feu de 1 580 mm et 1 980 mm ne sont pas disponibles pour les côtés B.

Côté A/C

Côté de la plateforme	Taille de l'encadrement
900	1 060
1 000	1 160
1 100	1 260

(mm)

PANNEAU ÉLARGISSEUR POUR LE CÔTÉ A ET C

En option, un panneau élargisseur pour les côtés A et C peut être commandé pour couvrir le côté machinerie. Le panneau élargisseur est disponible avec ou sans trappe pour l'armoire électrique.
Le panneau élargisseur est disponible pour les hauteurs d'ouverture de porte de 1 800, 1 900, 2 000 et 2 100 mm et il est de la même hauteur que l'encadrement.

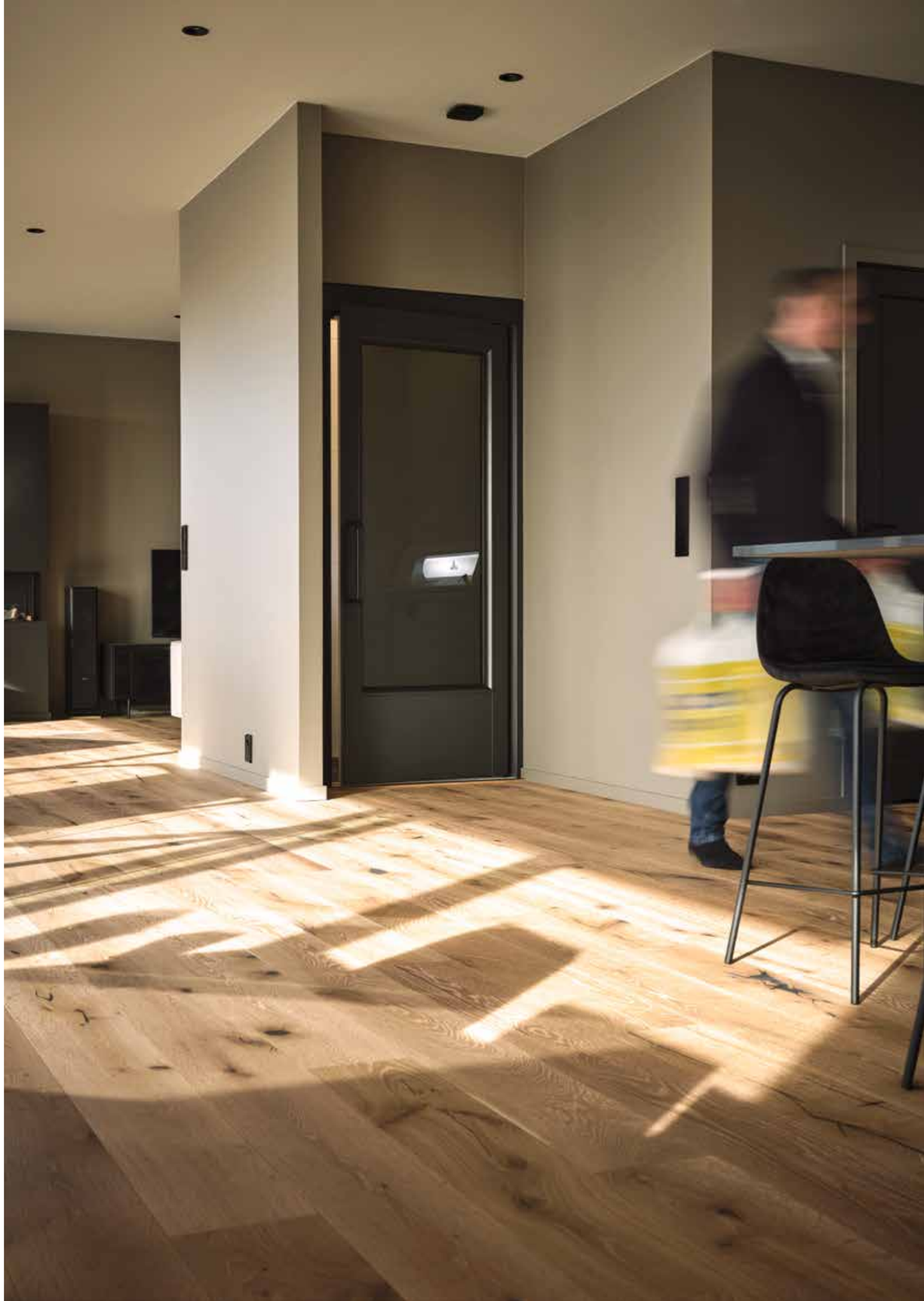

CONTRÔLE DES PORTES

Le contrôle des portes est soit placé sur l'encadrement de porte de chaque étage et/ou à l'écart de l'élévateur pour un contrôle externe.

CONTRÔLE DE PORTE SUR L'ENCADREMENT
Contrôle de porte placé sur l'encadrement de porte de l'élévateur. L'Aritco HomeLift Access prévoit toujours un emplacement sur l'encadrement de porte pour un panneau de porte (sauf en cas de porte à double charnière).

Pour les portes à deux battants, un bouton d'appel plus petit, placé dans un support en plastique noir, est placé sur le cadre de la porte.

Bouton d'appel A et C côté porte double

BOUTON D'APPEL
Le bouton d'appel est doté d'un cadre rétroéclairé qui indique le statut de l'élévateur.

- Un éclairage vert indique que l'élévateur est à votre étage. Il s'allume uniquement là où se trouve la plateforme à ce moment-là.
- Un éclairage rouge indique que l'élévateur est occupé. Il est pris et vous ne pouvez pas l'appeler.
- Un clignotement indique que le circuit de sécurité est rompu, c'est-à-dire que le bouton d'urgence a été activé, que la porte est ouverte à un autre étage depuis plus d'une minute, que la porte est bloquée ou qu'une pression est exercée sur le châssis de sécurité. Le clignotement peut également être activé par une alarme groupée. Vous trouverez plus d'informations à ce sujet dans la mémoire de service.

Le même type de bouton d'appel est utilisé lorsque le contrôle des portes est placé sur l'encadrement de porte ou à l'écart de l'élévateur ainsi que pour les boutons d'appel radiocommandés.
Taille du bouton d'appel le plus grand : 72x47 mm (sans la plaque frontale).
Taille du plus petit bouton d'appel : 38x27 mm (sans le support en plastique).

PANNEAU DE PORTE
Le panneau de porte peut être placé directement sur l'encadrement de porte ou dans un boitier d'appel externe. Le panneau de porte est peint de la même couleur que les portes. La couleur par défaut est RAL 9016 (blanc signalisation), si l'encadrement de porte est peint d'une autre couleur, le panneau sera peint de la même couleur.
Le panneau de porte peut contenir :

- Le bouton d'appel
- Un interrupteur à clé Telemecanique/verrou scolaire
- Un interrupteur à clé préparé pour Assa/verrou scolaire
- Un interrupteur à clé préparé pour EUR/verrou scolaire

INTERRUPTEUR À CLÉ/VERROU SCOLAIRE
Au lieu d'un bouton d'appel classique sur le panneau de porte, vous pouvez opter pour un interrupteur à clé. Vous devez alors utiliser une clé pour pouvoir appeler l'élévateur et y accéder. Cela comprend également une fonction de verrouillage scolaire qui verrouille automatiquement l'élévateur 10 secondes après sa fermeture. Aritco peut fournir un interrupteur à clé par porte.
Trois marques entre lesquelles choisir :

- ASSA (marchés nordiques uniquement). Aritco fournit uniquement l'emplacement, mais ne livre pas le cylindre de serrure.
- EUR, Aritco fournit uniquement l'emplacement. Aritco ne livre pas le cylindre de serrure.
- Telemecanique

CONTRÔLE DES PORTES EXTERNE – PLACÉ À L'ÉCART DE L'ÉLÉVATEUR
Contrôle des portes placé à l'écart de l'élévateur dans un boitier d'appel externe connecté à l'élévateur par câble ou bouton d'appel radiocommandé sans câble.

BOUTON D'APPEL RADIOCOMMANDÉ
Le bouton radiocommandé, placé dans un boitier en plastique blanc, offre au client la liberté de placer le bouton d'appel où il le souhaite dans un rayon de 10 mètres autour de l'élévateur. Il fonctionne sur batterie et permet un contrôle à distance de l'accès à l'élévateur. Le bouton d'appel radiocommandé n'indique pas l'état de l'élévateur. Possibilité de commande en option.

BOITIER D'APPEL EXTERNE
Le panneau de porte peut être placé à l'écart de l'élévateur et est alors intégré dans un boitier d'appel externe. La couleur du boitier d'appel externe est RAL 9016 (blanc signalisation). Le boitier peut être fixé à l'extérieur d'un mur (fixation murale) ou enchâssé dans le mur pour ne laisser apparaître que le panneau de porte (montage encastré). Le boitier d'appel externe peut être commandé en option. La longueur par défaut du câble fourni avec le boitier d'appel externe est de 1,5 m. En option, elle peut être de 10 m.

Taille du montage encastré : 82 x 150 x 50 mm
Taille de la fixation murale : 95 x 185 x 50 mm

MÉCANISME DE LA PORTE

Les portes des étages sont systématiquement livrées avec un ouvre-porte ou un ferme-porte.

OUVRE-PORTE INTERNE
Ouvre et ferme automatiquement la porte. Il est intégré à l'encadrement de porte et est invisible depuis l'extérieur. Possibilité de commande en option. Par défaut pour les portes vitrées à double charnière.

OUVRE-PORTE EXTERNE
Ouvre et ferme automatiquement la porte à l'issue d'une durée prédéterminée. Possibilité de commande en option. En standard, le capot est peint en RAL 9016 (blanc signalisation) et les côtés en gris anodique Natura ressemblent à de l'aluminium. Si le battant de porte est peint d'une autre couleur, le capot sera peint de la même couleur. Les côtés seront toujours gris, Natura anodique.

OUVRE-PORTE EXTERNE FAAC
Ouvre et ferme automatiquement la porte à l'issue d'une durée prédéterminée. Adapté aux situations plus exigeantes à domicile, aux élévateurs extérieurs et à une utilisation intensive. Pour une installation à l'intérieur et à l'extérieur. L'ouvre-porte est installé sur l'encadrement de porte, ce qui le rend compatible avec des installations où l'espace est limité et lorsque la porte s'ouvre à proximité d'un mur. Il est possible de programmer la vitesse et la puissance, en fonction du type de porte. En cas de détection d'un obstacle, la porte se rouvre immédiatement. Elle se referme ensuite à vitesse réduite pour vérifier si l'obstacle est toujours présent. Capot en aluminium et côtés en plastique gris. Possibilité de commande en option.

FERME-PORTE INTERNE
Ferme automatiquement la porte. Il est intégré à l'encadrement de porte et est invisible depuis l'extérieur. Il comprend une fonction destinée à maintenir la porte ouverte jusqu'à la fermeture manuelle par l'utilisateur. Par défaut pour les grandes portes vitrées, les portes à mi-hauteur et les portes EI60.

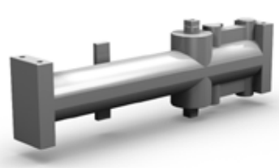

PORTE OPTIONS

POIGNÉE DE PORTE
Poignées de porte en zinc peintes par défaut en gris, Anodic Nature, qui a l'aspect de l'aluminium. Pour les élévateurs commandés avec des battants de porte de la couleur par défaut RAL 9016 (blanc signalisation), il est possible de commander des poignées de porte de la même couleur en option. Les poignées de porte blanches ou grises auront un fini brillant pour les protéger de l'usure et des salissures.

Anodic Natura (Aspect de l'aluminium) **Blanc signalisation** (RAL 9016)

SEUIL ET RAMPE
Commandez les seuils en imitation chêne (métal avec un film qui ressemble à du chêne européen). Vous obtiendrez alors ce seuil à tous les étages et si vous installez l'ascenseur sans fosse, vous obtiendrez le seuil haut en chêne. Vous pouvez également opter pour une rampe. La rampe peut être enlevée et vous pouvez utiliser l'ascenseur avec un seuil en chêne si vous le souhaitez. Si l'élévateur est peint en blanc, la rampe sera peinte en blanc. Si l'élévateur est peint en rouge, la rampe sera peinte en rouge. Les seuils sont toujours en chêne.

Commandez les seuils en aluminium non peint. Si l'élévateur est commandé sans fosse, vous pouvez commander une rampe d'accès à l'élévateur en aluminium non peint. Les seuils et la rampe ne peuvent pas être peints, ils sont toujours en aluminium non peint.

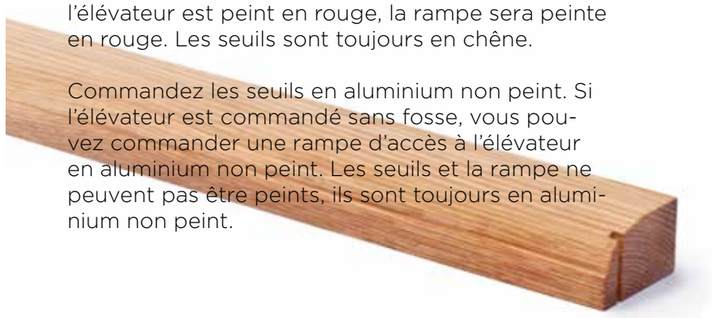

PLAQUE DE COUVERTURE
Si le contrôle de la porte est placé en externe et non pas sur l'encadrement de porte, une plaque de couverture qui masque le trou de l'encadrement est livrée avec l'élévateur. La plaque de couverture est systématiquement livrée avec l'élévateur dans la même couleur que l'encadrement de porte. La couleur par défaut est RAL 9016 (blanc signalisation).

INDICATEUR D'ÉTAGE SUR LA PORTE
Affichage numérique situé sur l'encadrement de porte. montre l'étage où se trouve alors l'élévateur. L'indicateur d'étage peut également afficher les informations système suivantes :

- Avertissement en cas de batterie faible.
- Une cloche lorsque le bouton d'alarme a été activé.
- Le nombre de départs et le temps total de fonctionnement depuis l'installation ou la dernière remise à zéro.
- Un symbole de poids apparaît en cas de surcharge de l'élévateur.
- En cas de connexion avec l'alarme incendie de l'immeuble, un symbole « feu » est affiché lorsque l'alarme est activée.

GONG D'ARRIVÉE
Le gong d'arrivée émet un signal sonore (ding dong) lorsque la plateforme arrive à chaque étage. Il est placé dans l'encadrement de porte à chaque étage. Possibilité de commande en option.

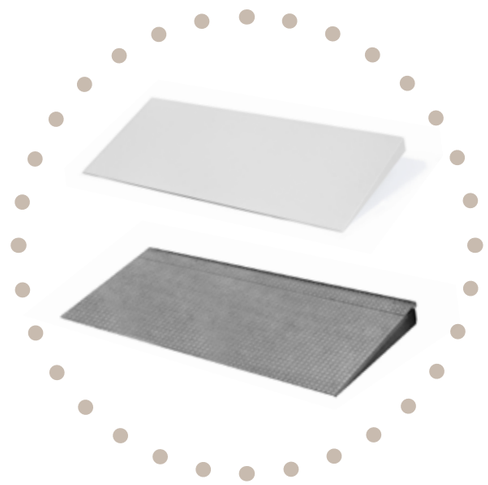

GAINE

L'élévateur est systématiquement livré avec une cage autoporteuse.

L'élévateur comporte systématiquement des panneaux de placage sur l'intérieur de la cage côté machinerie. Si l'élévateur n'est pas installé contre un mur, un placage côté machinerie peut être ajouté à l'extérieur de l'élévateur pour recouvrir le côté machinerie. Tous les côtés à l'exception du côté machinerie permettent de choisir des panneaux en acier ou en verre pour la cage. La hauteur au dernier niveau de la cage pour l'Aritco HomeLift Access n'est pas fixe. Avec une porte standard au dernier niveau, la hauteur minimale dépend de la hauteur d'ouverture de porte et de la hauteur de l'encadrement. Pour une hauteur d'ouverture de porte de 2 000 mm, la hauteur d'encadrement standard est de 2 240 mm, ce qui correspond à la hauteur minimale à l'étage supérieur. Il est possible de commander une hauteur plus élevée. La hauteur maximale au dernier niveau est de 4 000 mm.

PANNEAUX DE PLACAGE
Des panneaux de placage qui recouvrent l'intérieur du côté machinerie sont livrés par défaut. Par défaut, les panneaux sont en RAL 9016 (blanc signalisation), mais si la cage est peinte d'une autre couleur, les panneaux seront peints de la même couleur.

PLACAGE CÔTÉ MACHINERIE
Le placage en acier côté machinerie couvre l'arrière du côté machinerie si l'élévateur n'est pas installé contre un mur. Le placage côté machinerie peut être commandé en option et posé sur toute la hauteur de l'élévateur. Il peut également être commandé pour une partie de l'élévateur si celui-ci est partiellement posé contre un mur. Le placage est peint de la même couleur que les panneaux de la cage. Taille : Course + hauteur de l'étage supérieur.

VERRE
Il est possible de commander en option des panneaux de verre laminé et renforcé. Le verre transparent est livré par défaut. En option, le verre teinté est possible. Voir page 17.
L'épaisseur des panneaux de verre est de 8 ou 10 mm en fonction de la taille du verre. Les verres d'une dimension supérieure à 1 000 mm ont systématiquement une épaisseur de 10 mm. Les verres sont installés dans des profilés d'aluminium. Ces profilés sont par défaut en aluminium, mais ils peuvent être peints de toute autre couleur RAL en option. Pour une cage peinte en RAL 9016 (blanc signalisation), les profilés peuvent être peints de la même couleur. Pour une cage peinte de toute autre couleur RAL, les profilés sont par défaut en aluminium. En option, ils peuvent être peints de la même couleur RAL. Veuillez noter qu'il faut réaliser une commande séparée.

FAUX PLAFOND
Il est possible d'ajouter en option un faux plafond pour une cage fermée. Le faux plafond est peint en RAL 9016 (blanc signalisation) par défaut, mais il sera peint de la même couleur que la cage si celle-ci est peinte d'une autre couleur. Il est équipé d'une lumière LED intégrée.

PANNEAUX DE LA CAGE
L'épaisseur par défaut des panneaux est de 25 mm avec un cœur en EPS (polystyrène) et des plaques d'acier. Les panneaux sont peints en RAL 9016 (blanc signalisation) par défaut. Si la cage est peinte d'une autre couleur, les panneaux de la cage seront peints de la même couleur. La hauteur des panneaux de la cage est de 575 mm. En option, il est possible de commander des panneaux de cage avec un cœur en laine de roche au lieu d'EPS.

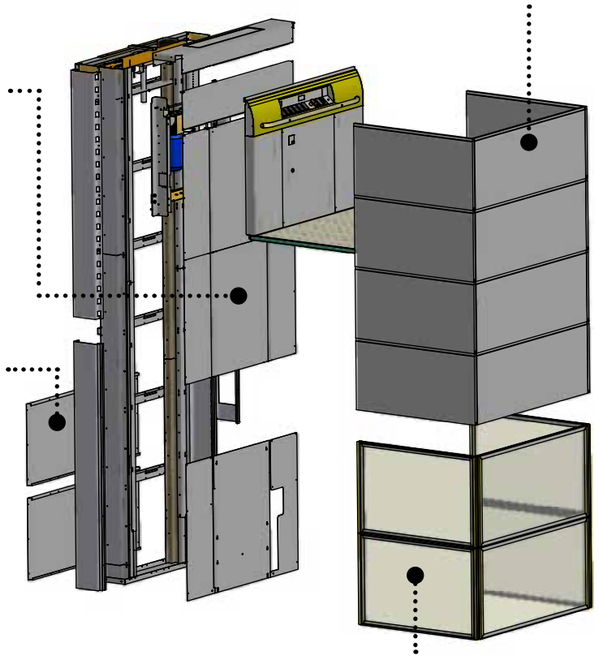

Panneaux de la cage/verre avec profilé aluminium :

Hauteur (mm)	Verre transparent	Verre teinté
736	•	•
1 472	•	•
2 208	•	•
Personnalisé [1]	•	•

[1] Coût supplémentaire par mm. La hauteur maximale par panneau de verre est de 2 200 mm

GAINE OPTIONS

MÂT
L'Aritco HomeLift Access est toujours livré en pièces détachées.

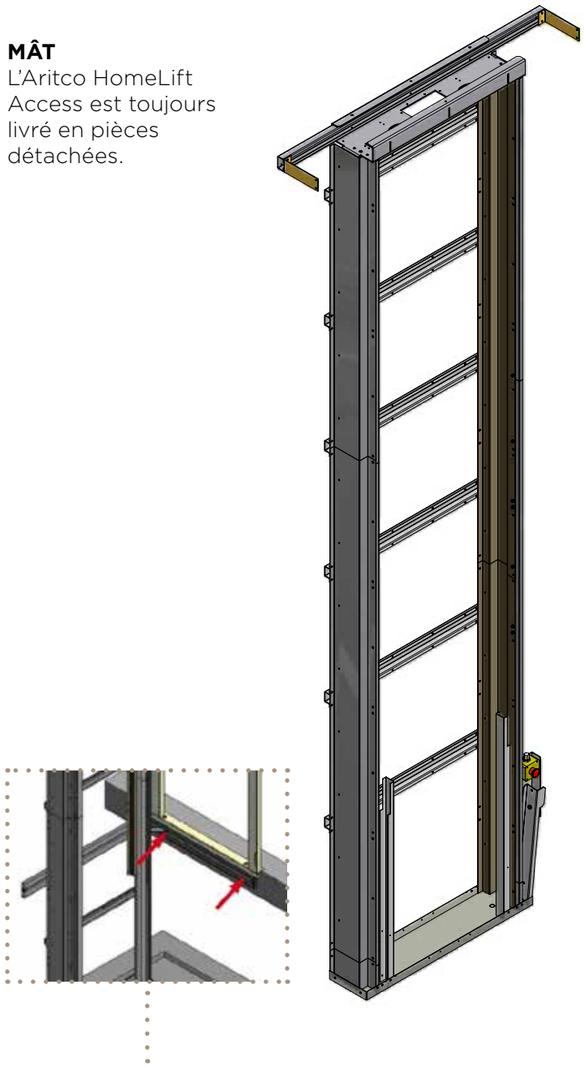

SUPPORT DE CAGE/SUPPORT EN L
Installé pour stabiliser la cabine lorsqu'elle n'est pas montée contre un mur. Un support de cage est utilisé à chaque étage, sauf à l'étage inférieur. Le support de cage/support en L est fixé à l'élévateur du côté machinerie et au bâtiment sur le côté A/C (sous la porte). Il n'est pas possible de le fixer sur le côté B.
Le support de cage/support en L est peint en RAL 9016 (blanc signalisation) par défaut. Si la cage est peinte d'une autre couleur, le support de cage sera peint de la même couleur.
Le support de cage/support en L est disponible pour les tailles de plateforme 1 040, 1 280, 1 480, 1 580 et 1 980 mm.

ARMOIRE ÉLECTRIQUE
La position par défaut de l'armoire électrique est dans la cage, au niveau supérieur, où se trouve la porte. Si la position par défaut de l'armoire électrique s'avère difficile à appliquer, Aritco offre la possibilité de la déplacer à un autre étage ou de la placer à l'extérieur de la cage, dans un habillage verrouillable. Pour la taille de plateforme 900 x 1 040 mm, l'armoire électrique est montée derrière le panneau de la plateforme au sommet de la cage. Lors de la commande d'une paroi pleine hauteur pour une plateforme de 900 x 1 040 mm, l'armoire électrique doit être externe. Taille de l'armoire électrique par défaut (placée dans la cage) :
180 x 880 mm. Taille de l'armoire électrique externe (placée dans un boitier externe) : Hauteur : 500 mm, profondeur : 160 mm, largeur : 400 mm.

PANNEAU DE SERVICE EXTERNE
Un panneau de service est systématiquement placé dans l'armoire électrique. Il est utilisé pour réaliser des tests, etc., et pour le fonctionnement d'urgence de l'élévateur. En option, il est possible de monter un panneau de service externe en dehors de l'élévateur. Dans ce cas, un câble le relie au panneau de service de l'armoire électrique.
Pour la taille de plateforme 900 x 1 040, l'armoire électrique et le panneau de service par défaut sont montés dans la partie supérieure de la cage et sont inaccessibles depuis l'extérieur. L'élévateur est donc connecté à un panneau de service externe (fixation murale) installé dans un boitier. Le panneau de service externe doit être activé à l'aide d'une clé à trois pans avant de pouvoir être utilisé.
Taille : 95 x 185 mm

PROTECTION ANTICORROSION SUPPLÉMENTAIRE
Afin de protéger l'élévateur lorsqu'il est exposé à des conditions humides, par exemple, en cas de transport par la mer ou lorsque l'élévateur conditionné est exposé à l'humidité lors de son transport ou sur son site d'installation, l'élévateur est livré avec des rails de guidage de classe de résistance à la corrosion C5. Possibilité de commande en option.

COMMUNICATION

Selon la norme EN81-41, une communication bidirectionnelle est obligatoire. Sélectionnez l'une des options suivantes ou installez votre propre téléphone.

TÉLÉPHONE
Le téléphone fonctionne comme un téléphone standard, mais il est destiné aux appels d'urgence. Il doit être monté sur le panneau de plateforme. Il est équipé d'une mémoire des appels, d'une fonction de mise en sourdine et d'un indicateur lumineux de marché/arrêt.

NUMÉROTEUR AUTOMATIQUE
Équipement pour les appels d'urgence. Intégré au panneau de contrôle. Appelle automatiquement en cas d'appui sur le bouton d'alarme. En l'absence de réponse après une durée prédéterminée, l'appel est automatiquement transféré vers le numéro suivant.

Module GSM
Le téléphone et le numéroteur automatique peuvent être équipés d'un module GSM qui prend en charge les bandes passantes 2, 3 et 4G ; 800/900/1800/2100/2600 MHz. Veuillez noter que les services réseau peuvent différer selon les pays et/ou les fournisseurs de services. Veuillez vérifier au préalable auprès de votre opérateur que votre abonnement offre des services 4G VoLTE. VoLTE (Voice over LTE et pas seulement Data).

Aritco SmartLift

L'Aritco HomeLift Compact est connecté via une passerelle informatique. L'application SmartLift permet à l'utilisateur d'obtenir de précieuses informations sur l'état de l'ascenseur et sur le moment où il a besoin d'un entretien. Associée à un contrat de service et à SmartLift Fleet, l'application améliorera le service et l'attention que vous pouvez offrir à vos clients en tant que partenaire, tout en vous facilitant la vie.

L'application SmartLift et SmartLift Fleet recevront continuellement des mises à jour et de nouvelles fonctionnalités.

Application Aritco SMARTLIFT
Grâce à l'application SmartLift, l'utilisateur obtient de précieuses informations sur son ascenseur et peut effectuer des réglages personnels.

- État de sécurité
- Indicateur d'entretien
- Statistiques d'utilisation de l'ascenseur
- Informations sur l'ascenseur

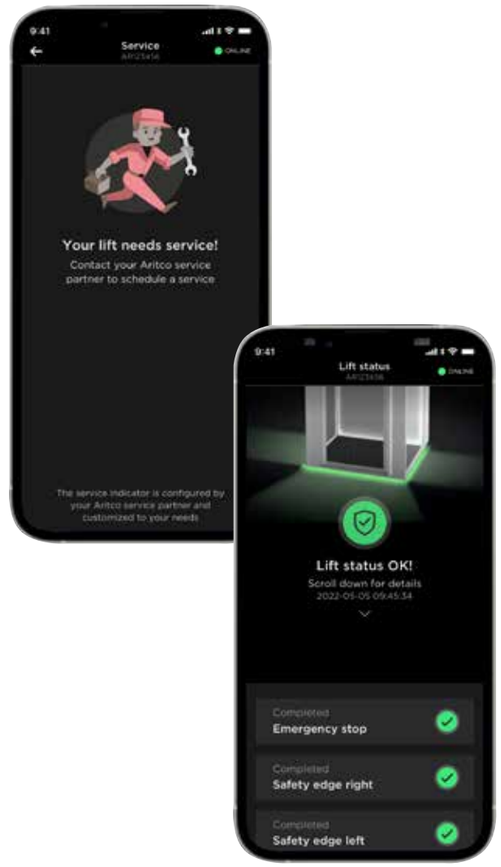

Aritco SmartLift Fleet
En tant que partenaire, SmartLift Fleet vous permet de surveiller les ascenseurs à distance et, depuis un tableau de bord, d'obtenir des informations précieuses et de voir l'état de vos ascenseurs.

- Notifications d'alarmes actives
- Registres des alarmes
- État de la connectivité, quels ascenseurs sont en ligne et lesquels sont hors ligne
- Nombre de démarrages
- Temps d'utilisation
- Nombre de démarrages ou temps jusqu'à l'entretien suivant

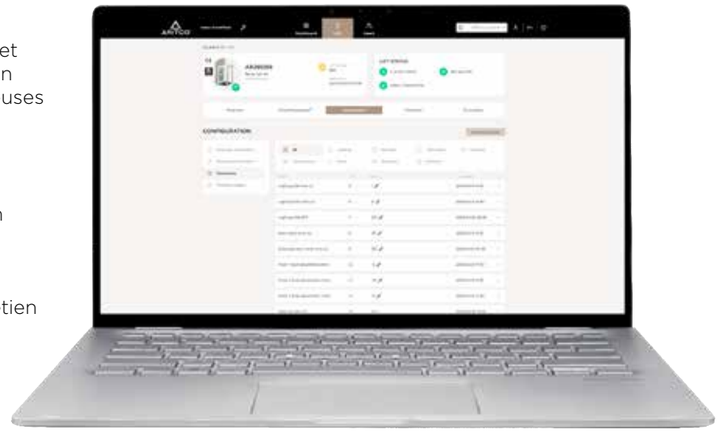

ENTRAÎNEMENT

PROTECTION DES BATTERIES
La gestion de la charge des batteries garantit qu'elles ne sont pas endommagées et que l'ascenseur aura suffisamment d'énergie pour pouvoir être utilisé en cas de coupure de l'alimentation électrique. Elle s'assure que l'ascenseur est éteint (tous les éléments consommateurs d'électricité sont éteints) lorsque la tension des batteries atteint 22 V. Cela signifie que vous n'avez pas besoin d'éteindre l'ascenseur, même si vous coupez l'électricité dans la maison. Le système de protection des batteries veillera à ce qu'elles ne soient pas fortement déchargées. La fonction de protection des batteries est incluse sur la carte de commande principale.

DESCENTE D'URGENCE SUR BATTERIE
Tous les ascenseurs Aritco sont équipés par défaut de la descente d'urgence sur batterie. Depuis l'intérieur de l'ascenseur, vous pouvez le faire descendre et sortir par vous même en cas de coupure de courant. Il est possible de faire fonctionner l'ascenseur jusqu'au niveau le plus proche de la plateforme (en descente) – Fonction activée en appuyant sur un des boutons de destination. Il est également possible de le faire fonctionner depuis l'extérieur à l'aide du bouton d'appel (maintenir appuyé) ou du panneau de service.

RELAIS DE CONTRÔLE DE PHASE
Protection supplémentaire destinée à veiller à ce que l'élévateur ne fonctionne pas dans la mauvaise direction lorsque les phases sont branchées de façon incorrecte. Option introduite pour les élévateurs branchés en triphasé.

DÉMARRAGE EN DOUCEUR
Pour l'Aritco HomeLift Access, les élévateurs connectés en triphasé, sans contrôle de fréquence, le démarrage en douceur est activé par défaut. Il permet un démarrage plus progressif au moment d'appuyer sur le bouton de destination et quand l'élévateur commence à bouger.

ALIMENTATION ÉLECTRIQUE
Pour l'Aritco HomeLift Access, les options suivantes sont disponibles :

400 V triphasé 5,2 A/16 A temporisé
- Par défaut pour tous les élévateurs (50 Hz)
- Fréquence de 50 ou 60 Hz
- Variateur de fréquence avec démarrage et arrêt en douceur intégrés (option).

230 V monophasé 16 A/16 A temporisé
- Option si le bâtiment ne permet pas le 400 V triphasé
- Variateur de fréquence avec démarrage et arrêt en douceur intégrés
- Fréquence de 50 ou 60 Hz

230 V triphasé 9 A/16 A temporisé
- Option
- Veuillez noter que cette option est rarement utilisée sauf, par exemple, en Norvège ou en Arabie saoudite
- Fréquence de 50 ou 60 Hz

LUBRIFICATION
La vis doit être lubrifiée à intervalles réguliers.
Lubrification manuelle : Une brosse fixée à la plateforme lubrifie la vis lors du fonctionnement de l'élévateur (un plateau au pied de la cabine contient de l'huile de lubrification). Par défaut pour l'Aritco HomeLift Access.
Lubrification automatique : Système à pompe qui fournit un débit d'huile constant sur la vis d'entraînement. Option pour l'Aritco HomeLift Access. Par défaut pour les ascenseurs dont la course est supérieure à 8 000 mm. Recommandé pour les ascenseurs peu utilisés ou qui ne servent pas régulièrement pour se déplacer entre les niveaux inférieur et supérieur.

VERSION EXTÉRIEURE

L'élévateur extérieur Aritco HomeLift Access est conçu pour une utilisation à l'extérieur. Tous les élévateurs extérieurs sont livrés avec des rails de guidage dont la classe de résistance à la corrosion est C5.

La version extérieure se compose de différentes options qui permettent une installation à l'extérieur. En fonction de l'environnement d'installation, il peut être nécessaire d'ajouter différentes options. Les conditions d'installations spécifiées doivent être respectées.

VENTILATEURS
Des ventilateurs doivent être installés au sommet de la cage. Deux ventilateurs axiaux de 230 V 12 W connectés à une alimentation électrique externe de 230 V. Les ventilateurs sont obligatoires pour les élévateurs extérieurs.

TOIT
Toit de la version extérieure. Si l'élévateur n'est pas installé dans une cage externe, il est obligatoire d'utiliser un toit extérieur. Un des angles du toit doit être laissé ouvert pour l'écoulement d'eau. Le toit est fabriqué en acier galvanisé et est peint en RAL 9016 (blanc signalisation) par défaut. Un plafond intérieur éclairé doit être commandé pour les élévateurs extérieurs lors de la commande.

AUVENT DE PORTE
Toit incliné placé au-dessus des portes pour les protéger des intempéries. L'auvent de porte est fabriqué en acier galvanisé et est peint en RAL 9016 (blanc signalisation) par défaut.
Largeur : 1 160 mm, Angle de pente : 23 °

CHAUFFAGE
Il est recommandé de placer un chauffage au pied de la cage pour les climats froids. Possibilité de commande en option. Le chauffe-sauna doit être raccordé à une prise d'alimentation externe. Veuillez noter que pour les climats froids avec des températures inférieures à -5 °C, l'élévateur doit être installé dans une cage externe chauffée.

CONDITIONS POUR L'INSTALLATION :
Température extérieure de -5 °C à +40 °C. Si l'élévateur doit être installé dans un climat où les températures sont inférieures à -5 C, une cage externe isolée et chauffée doit être construite autour de l'élévateur.

Charge au vent jusqu'à 25 m/s. Pour une charge au vent supérieure à 10 m/s, Aritco propose en option une cage collée capable de résister à une charge au vent pouvant atteindre 25 m/s (Eurocode 1991-1-4:2005). En cas de charge au vent supérieure, l'élévateur doit être installé dans une cage/construction externe.

Charge de neige max. de 2 kN/m². Zone de charge de neige conformément à la norme EN 1991-1-3. En cas de charge de neige supérieure, l'installation d'une cage externe/d'un toit est obligatoire.

Installation au-dessus du niveau du sol et sur fosse drainée. L'élévateur doit être installé au-dessus du niveau du sol et l'eau doit être évacuée de l'élévateur. La fosse doit être équipée d'un système de drainage et l'élévateur doit également être protégé contre le gel. L'élévateur n'est pas étanche et de l'eau peut s'infiltrer dans l'élévateur par les portes ou la cage.

L'installation n'est pas recommandée dans les environnements riches en sel ou en chlore. Par exemple, l'élévateur ne doit pas être installé à proximité de la mer ou d'une piscine.
Le lève-personne convient aux environnements dans des catégories de corrosivité allant jusqu'à C3 (moyen). Se référer à la norme ISO 9223. Les environnements extérieurs incluent les atmosphères urbaines et industrielles, la pollution modérée par le dioxyde de soufre ou les zones côtières à faible salinité. Parmi les environnements intérieurs, citons les salles de production avec une humidité élevée et une certaine pollution de l'air, comme les usines de transformation alimentaire, les blanchisseries, les brasseries ou les laiteries.
Remarque : l'élévateur n'est pas adapté aux environnements présentant une corrosivité de catégorie C4 (très élevée) ou supérieure. Par exemple, les environnements extérieurs comprennent les zones industrielles et les zones côtières avec une salinité modérée. Les environnements intérieurs comprennent par exemple les usines chimiques, les piscines, les bateaux côtiers et les chantiers navals.

Installation intégralement extérieure. L'élévateur doit être intégralement installé à l'extérieur, c'est-à-dire que toutes les portes doivent ouvrir sur l'extérieur. L'élévateur ne doit pas être installé avec des portes qui ouvrent à l'intérieur d'un bâtiment, car il risque d'être exposé à des courants d'air, qui entraînent des problèmes de condensation.

Inclus par défaut lors de la commande d'un élévateur extérieur :
- Rails de guidage de classe de protection contre la corrosion C5
- Capot d'armoire électrique étanche
- Il est nécessaire d'utiliser une huile spécifique pour une utilisation externe (plus résistante aux faibles températures)
- Pour éviter les fuites d'eau, tous les joints du toit doivent être étanchéifiés après l'installation.
- Ventilateur au sommet de la cage, un panneau supérieur et un panneau inférieur percés pour la ventilation sont inclus et obligatoires pour les élévateurs extérieurs.
- Boutons d'appel protégés contre l'eau, résistants aux intempéries et à la condensation.
- Meilleure protection anticorrosion des éléments de fixation (zinc nickel)
- Étanchéité des portes : Bas de porte-brosse pour réduire la quantité de poussière (et, dans une certaine mesure, d'eau) qui entre dans l'élévateur.
- La classe de protection contre la corrosion de toutes les parties peintes est C3.

Options à commander en fonction de l'installation :
- Si l'élévateur est installé à l'extérieur et que la pluie peut atteindre le côté machinerie, un placage côté machinerie est obligatoire.
- Si l'élévateur n'est pas installé dans une cage externe, il est obligatoire d'utiliser un toit extérieur. Un plafond intérieur éclairé (LED) doit être commandé pour les élévateurs extérieurs lors de la commande d'un toit.
- Chauffage installé au pied de la cage, avec panneau inférieur percé pour la ventilation – option recommandée pour les climats froids.
- Bande adhésive/Ruban d'étanchéité pour le placage côté machinerie/le toit extérieur.
- Si l'élévateur est installé à l'extérieur et qu'il n'y a pas de toit au-dessus des portes, des auvents de porte doivent être installés au-dessus des portes. Option recommandée pour les élévateurs extérieurs.

Aritco se réserve le droit de ne pas appliquer la garantie si l'élévateur n'est pas installé dans un environnement adapté et si les équipements nécessaires ne sont pas utilisés.

LIMITATIONS POUR LES ÉLÉVATEURS EXTÉRIEURS :
Limitations pour une charge de vent jusqu'à 10 m/s :
- Course maximale : 10 m
- Panneaux de la cage uniquement en EPS (laine de roche non disponible) ou panneaux de la cage en verre.
- Possibilité de fixer l'élévateur avec des supports en L (spécialement conçus pour une utilisation à l'extérieur).

Limitations supplémentaires pour une charge de vent jusqu'à 25 m/s :
- Panneaux de la cage uniquement en EPS. Panneaux de la cage en verre non disponibles. Cage collée.
- L'élévateur doit être fixé contre un mur. Fixation avec des supports en L impossible.

Veuillez noter que les éléments suivants ne sont <u>pas</u> possibles pour les élévateurs extérieurs :
- Grande porte vitrée de 1 800 mm de hauteur
- Portes à mi-hauteur – toutes tailles
- Déplacement de la porte côté B
- Porte vitrée à double charnière – toutes tailles

REMARQUE :

Uniquement disponible pour la taille de plateforme 1 100 x 1 480 mm

Course maximale : 10 m

Disponible avec plus de 200 couleurs RAL du nuancier K7 classique

Panneaux de la cage en EPS

Charge de vent jusqu'à 10 m/s : panneaux en verre possibles

Charge de vent jusqu'à 25 m/s : panneaux en verre impossibles

PRÉPARATIONS AVANT L'INSTALLATION

Avant de commencer l'installation, il est nécessaire de préparer le site.

Cela inclut des étapes telles que s'assurer que le site correspond aux schémas d'ascenseur en ce qui concerne le déplacement et la hauteur supérieure, les trous dans les sols et la fosse. Le sol du bâtiment peut supporter le poids de l'ascenseur et les murs sont préparés pour les fixations. Que les exigences en matière d'alimentation électrique et de communication bidirectionnelle sont remplies.

L'ensemble de l'installation sera réalisé en intérieur.

Pour plus de détails sur la préparation du site avant l'installation, reportez-vous au dernier manuel de préparation du site.

NORMES EUROPÉENNES ET SÉCURITÉ

L'Aritco HomeLift Access suit les principes de la Directive Machines 2006/42/CE en adhérant à la norme harmonisée EN 81-41. Les élévateurs sont également conformes aux directives sur la compatibilité électromagnétique (CEM) et basse tension. Les élévateurs sont réceptionnés et bénéficient du marquage CE. EI60 – Porte coupe-feu et anti-fumée conforme à la directive EN 81-58 sur les élévateurs. Un certificat pour chaque élévateur est disponible sur Aritco Cloud.

ARGUMENTS DE VENTE RECOMMANDÉS

FACILITÉ D'INSTALLATION
L'élévateur est à la fois facile et rapide à installer. Une installation normale prend seulement deux jours.

TRAVAUX MINIMUMS ET ENCOMBREMENT RÉDUIT
L'élévateur peut être installé sans fosse, avec une rampe (ou avec une fosse de 50 mm, sans rampe). Toutes les pièces sont intégrées dans la cage, aucune salle des machines ni aucun espace supplémentaire en hauteur ne sont nécessaires.

GARANTIE
5 ans de garantie produit et 10 ans de garantie sur la technologie d'entraînement. Pour plus de détails, voir aritco.com.

RECYCLABLE
Plus de 95 % des pièces sont recyclables.

FAIBLES COÛTS DE FONCTIONNEMENT ET DE MAINTENANCE
Les plus bas du marché.

PAS D'HYDRAULIQUE, DONC PAS DE FUITE NI D'ODEUR
Pas d'espace supplémentaire nécessaire pour une unité hydraulique.

CAGE SOLIDE
Panneaux de cage de 25 mm. Solides et résistants aux dommages. Bonne isolation phonique.

SYSTÈME SMARTSAFETY
Fiabilité et sécurité ont été au cœur de la conception de l'Aritco HomeLift afin qu'il réponde présent dans toutes les situations pouvant survenir, mais aussi pour éviter les accidents. Toutes ces mesures de sécurité sont incluses dans notre système SmartSafety. L'élévateur vous aide à créer un foyer sûr et accessible à tous.

- **Système vis écrou :** Concept d'autoportance, c'est-à-dire que la friction entre la vis et l'écrou empêche l'élévateur de chuter. Aucun système de frein supplémentaire n'est nécessaire.
- **Fonctionnement en cas de coupure de courant :** En cas de coupure de courant, vous pourrez toujours sortir de l'élévateur par vous-même grâce à la descente d'urgence sur batterie. Actionnez les boutons de l'élévateur et la plateforme vous descend à l'étage inférieur le plus proche pour vous permettre d'ouvrir la porte et de sortir par vous-même.
- **Appels d'urgence et fonctionnement en cas d'urgence :** Si vous êtes coincé dans l'élévateur, vous pouvez passer des appels d'urgence depuis un téléphone. Il est également possible de faire descendre l'élévateur et d'en sortir
- **Butées de sécurité :** Des butées de sécurité autour de la plateforme et de ses parois évitent que des objets soient pris entre la plateforme en mouvement et la cage/les parois.
- **Verrouillage de l'élévateur :** Verrouillage par interrupteur à clé sur la plateforme ou la station d'appel, qui empêche toute utilisation non autorisée de l'élévateur.

SmartLift
L'ascenseur est compatible avec SmartLift, ce qui signifie que vous obtenez également des informations d'état en temps réel dans l'application et que le fournisseur de maintenance peut accéder à un système de gestion de flotte pour la surveillance et l'assistance à distance de l'ascenseur.

DESSINS

Plate-forme 900 × 1040

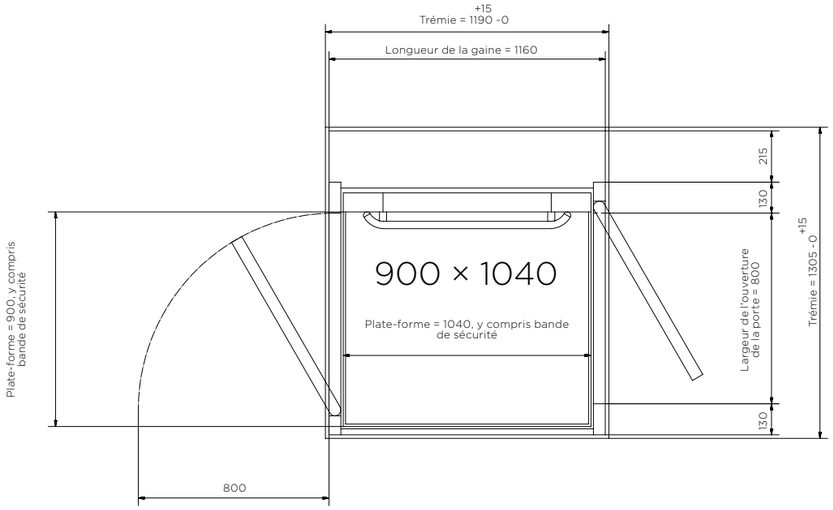

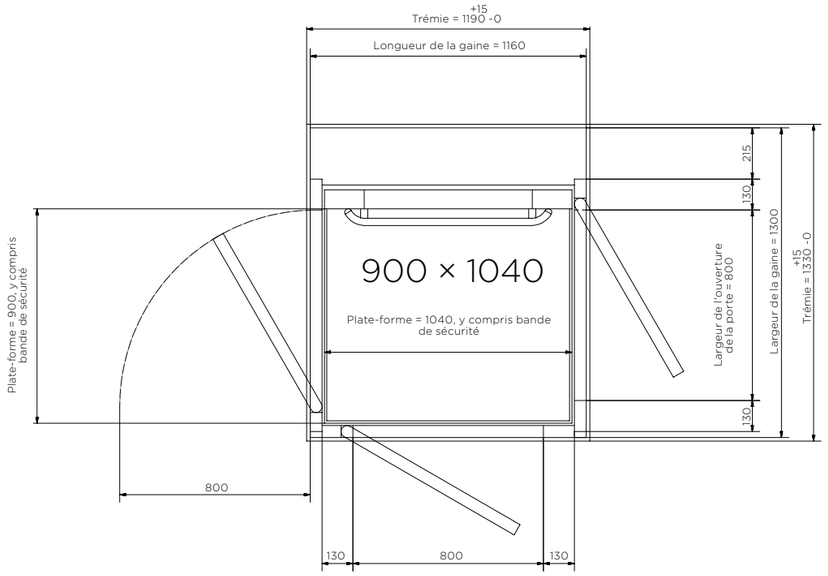

Plate-forme 900 × 1280

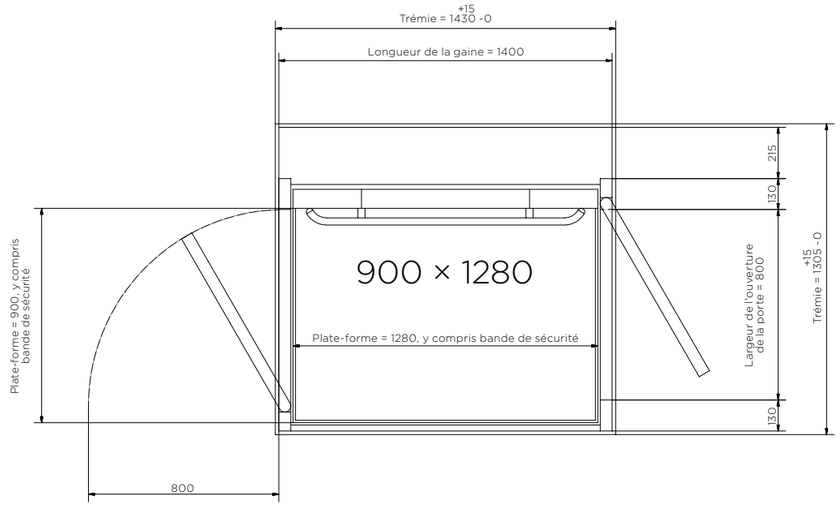

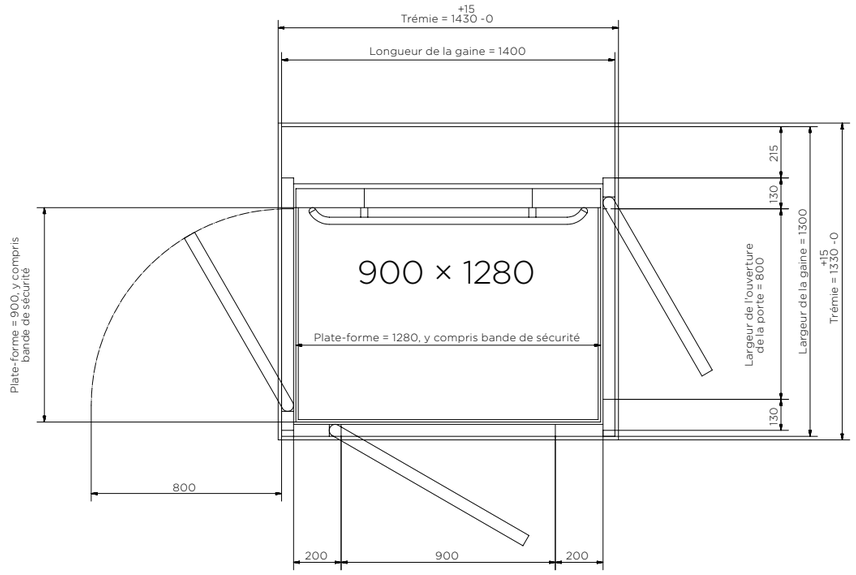

DESSINS

Plate-forme 900 × 1480

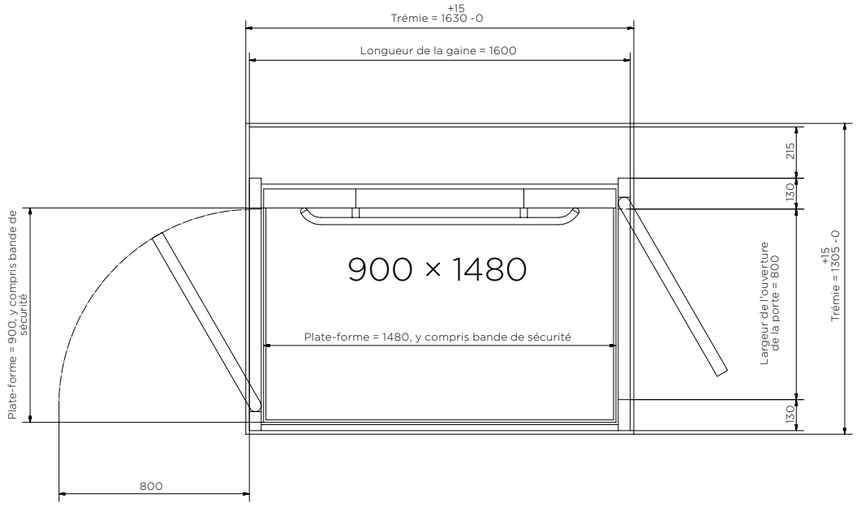

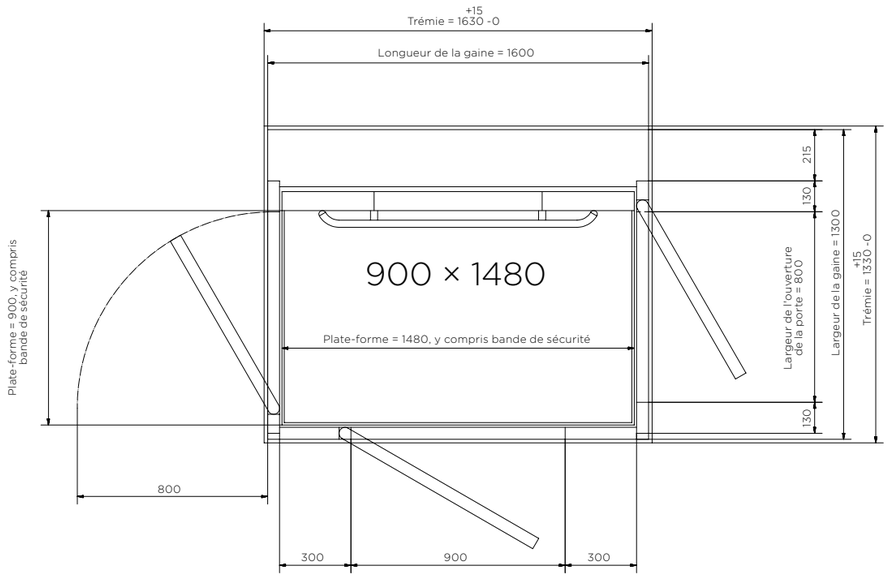

Plate-forme 1000 × 1280

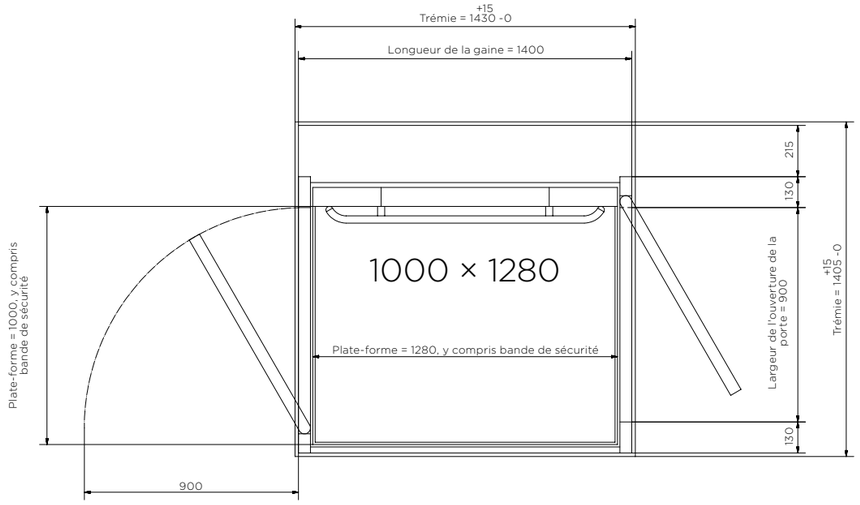

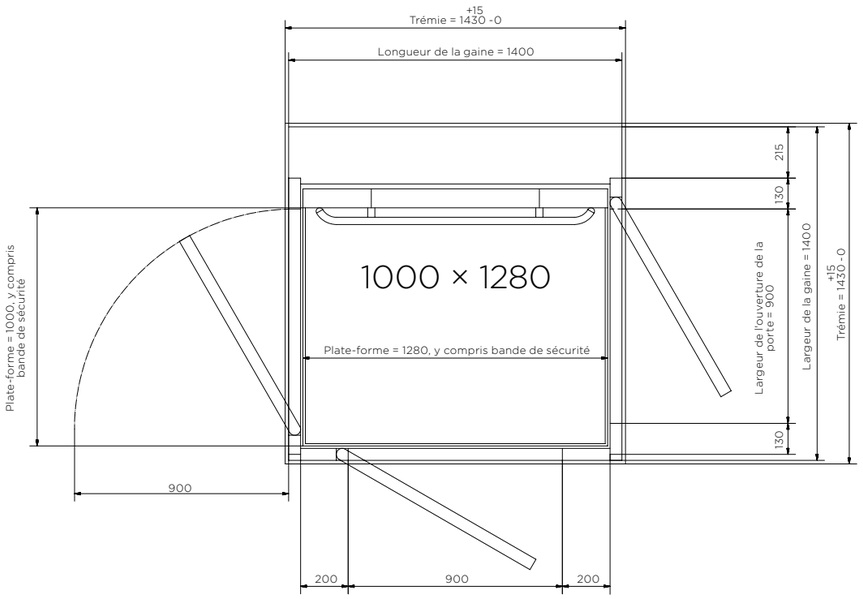

DESSINS

Plate-forme 1000 × 1480

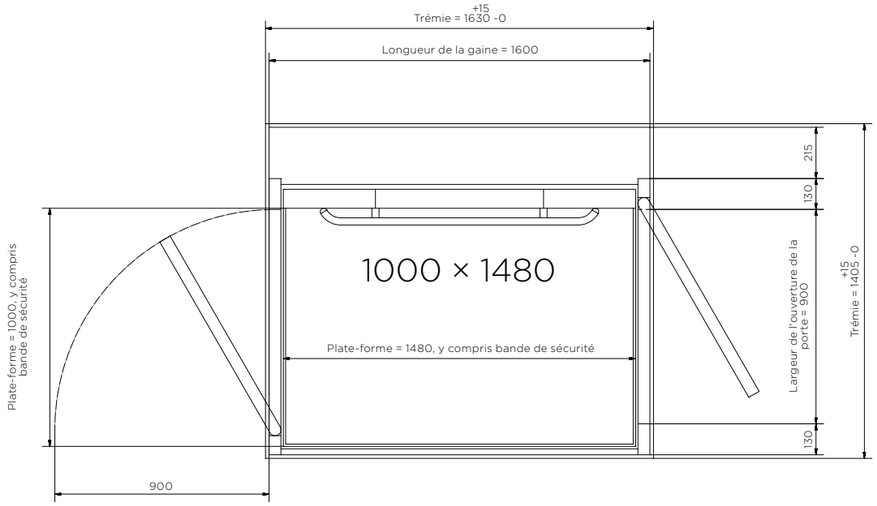

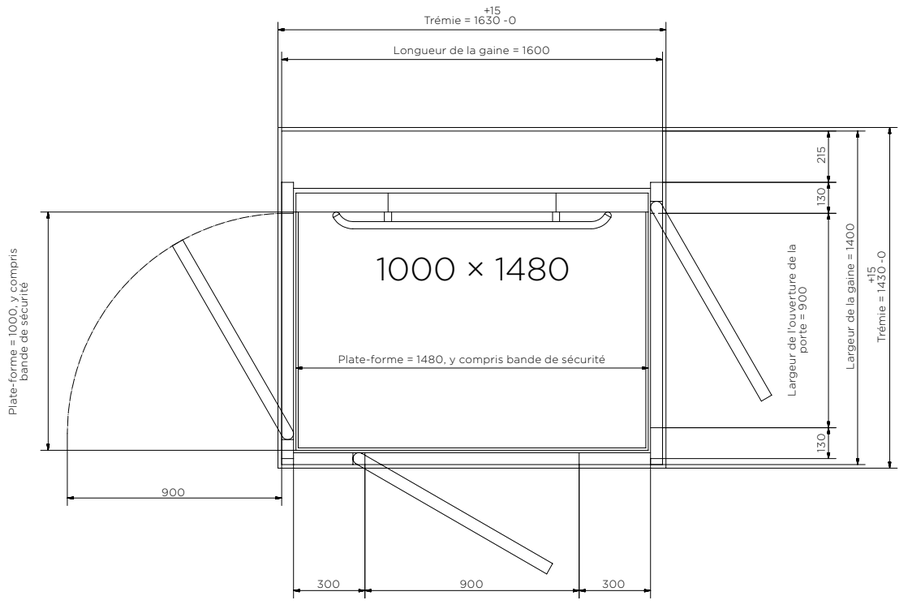

Plate-forme 1000 × 1980

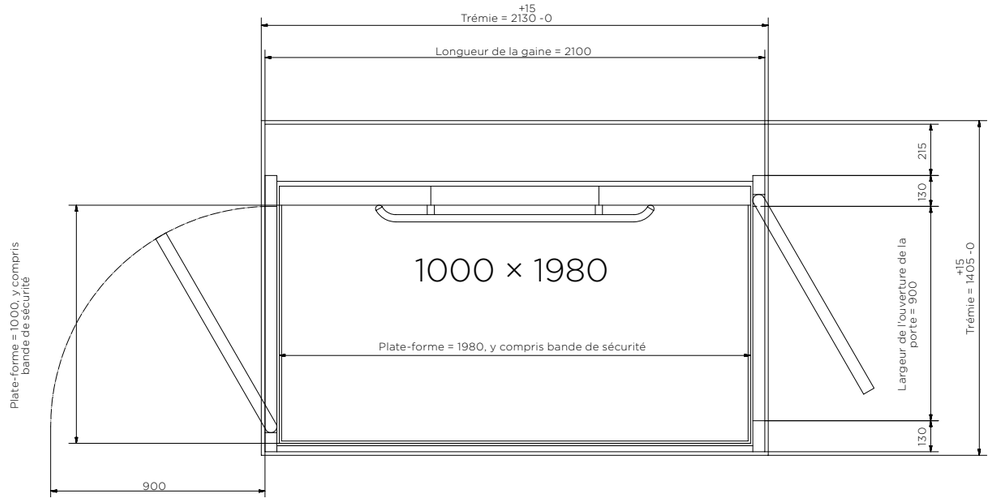

DESSINS

Plate-forme 1100 × 1480

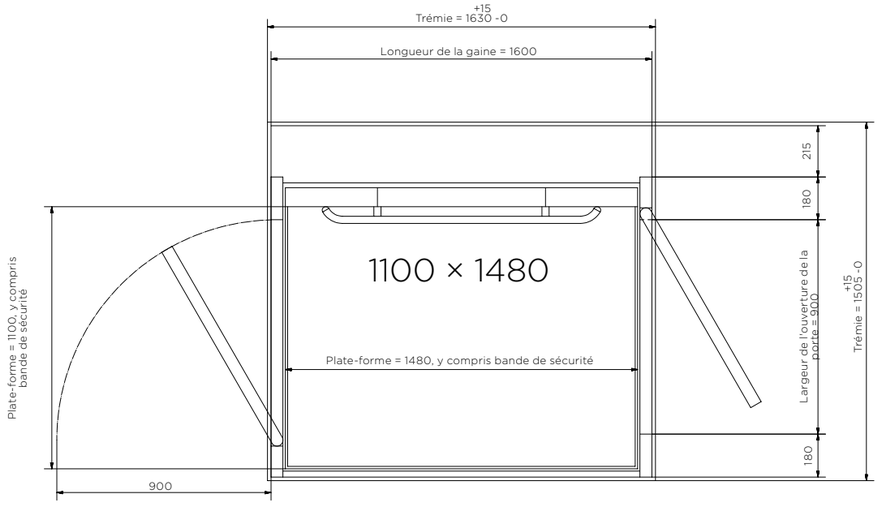

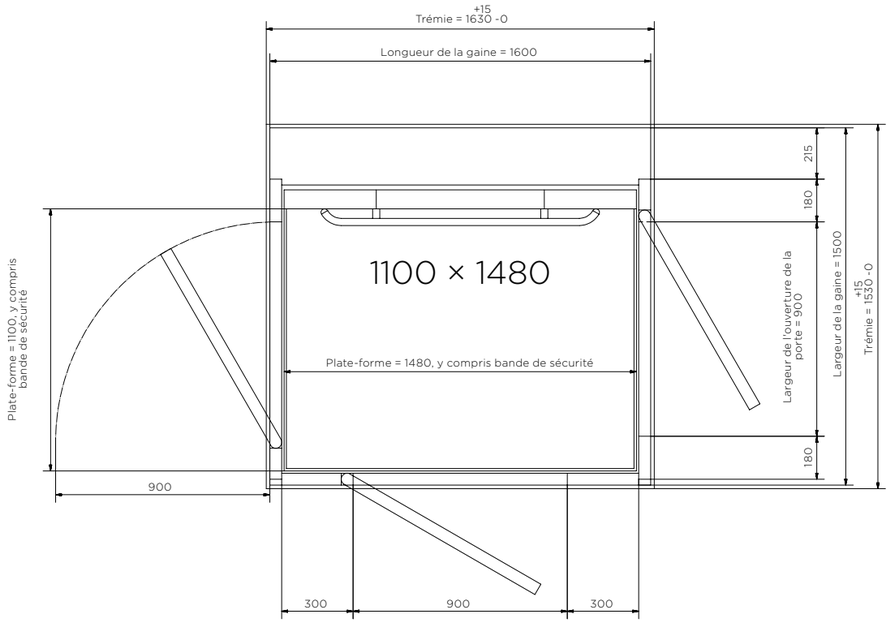

Plate-forme 1100 × 1580

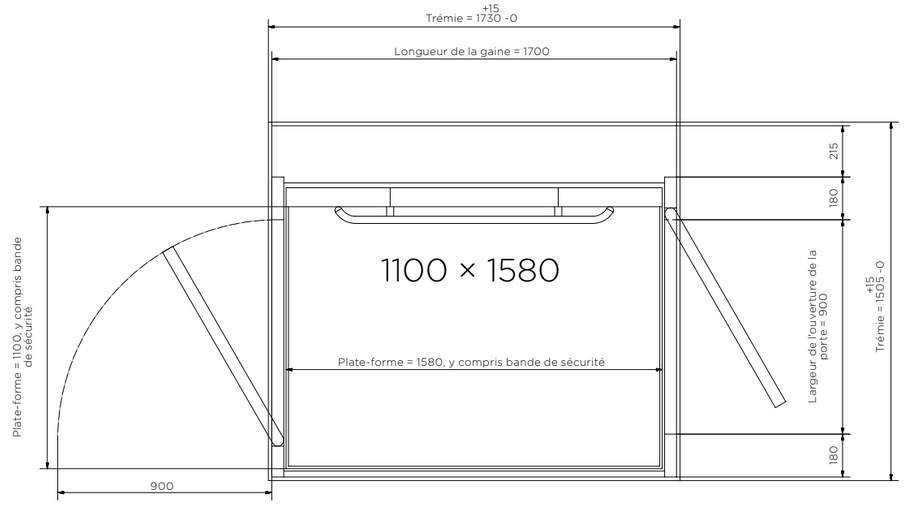

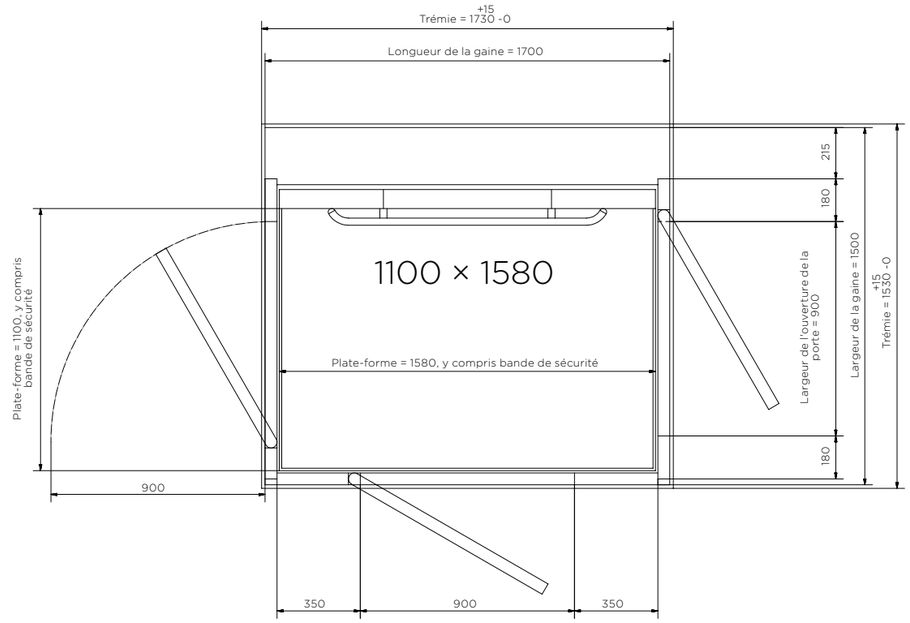

ARITCO LIFT 2026 APR. - -FR

Aritco est un des premiers fabricants mondiaux de plates-formes élévatrices et d'élévateurs privatifs. Pour en savoir plus, **aritco.com**

Suivez-nous !

Aritco Lift AB
Elektronikhöjden 14, Box 516
175 26 Järfälla, Sweden

T: +46 (0) 8 120 401 00
E: info@aritco.com
www.aritco.com

ARITCO™