NOTRE PLATE-FORME ÉLÉVATRICE AVEC CABINE

Aritco 9000
Catalogue de produits
2020

ARITCO™

Aritco Platform lifts -des élévateurs pour handicapés répondant à tous les besoins.

Notre aventure a débuté il y a 20 ans avec une idée simple : améliorer la mobilité, partout. Aujourd'hui, on trouve des élévateurs Aritco dans plus de 30 000 immeubles et domiciles à travers le monde.

Simplicité, qualité et innovation constituent les piliers de toutes les activités d'Aritco. Nous cherchons constamment de nouvelles façons d'améliorer la qualité, le design et la simplicité d'utilisation de nos produits, mais aussi leur empreinte environnementale. La sécurité et la fiabilité sont nos deux principales priorités et nous appliquons les normes européennes en matière de qualité et de sécurité les plus strictes.

Tous les élévateurs Aritco sont conçus et produits à Stockholm en Suède et nous sommes fiers de maintenir le plus haut niveau de qualité à chaque étape du processus, de la conception à l'installation.

ARITCO™

Ce catalogue est avant tout destiné à tous nos partenaires à travers le monde. Il a pour objectif de présenter l'offre d'Aritco en matière de produits, d'options et de combinaisons possibles.

En raison du développement continu de nos produits, toutes les caractéristiques présentées dans ce catalogue sont susceptibles de changer sans préavis. Sous réserve d'éventuelles erreurs d'impression et d'articles en rupture de stock.

SOMMAIRE

Résumé des produits 4
Tailles de l'élévateur 6
Couleur de l'élévateur 8
CabinE 10
Parois de la cabine 12
Revêtement de sol 13
Panneau de la cabine 14
Portes de la cabine 16
Entrée de la cabine 17
Porte palière 18
Commande de la porte 22
Mécanisme de la porte 24
Porte options 25
Gaine 26
Gaine options 27
Communication 28
Entraînement 29
Fixer l'élévateur 30
Normes européennes et sécurité 31
Arguments de vente recommandés 33
Dessins 34

RÉSUMÉ DU PRODUIT

Aritco 9000 est un élévateur à cabine réservé au marché de l'accessibilité. L'élévateur est conçu pour satisfaire à toutes les exigences en termes de qualité, d'espace et de durée de vie utile. Son installation facile et rapide ainsi que son faible encombrement le rendent idéal pour le marché de l'accessibilité.

Type d'élévateur :	Élévateur à cabine réservée au marché public.
Conformité technique :	Directive européenne relative aux machines 2006/42/CE
Système d'entraînement :	Système breveté vis/écrou
Vitesse nominale (max.) :	0,15 m/s
Hauteur de course :	2150[1)] - 13 000 mm
Nombre d'arrêts :	6 arrêts par élévateur au maximum
Nombre de portes palières :	6 portes par élévateur au maximum
Cuvette :	75 mm (aucune cuvette requise s'il y a une rampe)
Entrée :	Entrée unique : Côté A, B ou C Opposée : Côtés A et C
Hauteur supérieure :	2400 mm au minimum
Commande de la cabine :	Commande « d'une touche » automatique avec les portes de la cabine
Commande du palier (à la porte) :	Appel d'une touche
Milieu :	Intérieur
Descente d'urgence :	Descente d'urgence sur batterie
Tension de commande :	24 V
Moteur :	3 kW
Alimentation électrique :	400 V triphasée, 50 Hz / 5,2 A / 16 A lente
Charge nominale :	400 kg

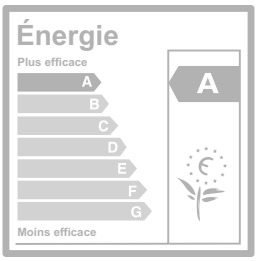

[1)] Entrée opposée : 2150 mm min. Entrée unique : 2300 mm pour une hauteur d'ouverture de porte de 2000 mm

Aritco 9000

Couleur de l'élévateur
page 8

Parois de l'élévateur
page 26

Portes
page 18

Cabine
page 10

TAILLES DE L'ÉLÉVATEUR

1000 x 1400

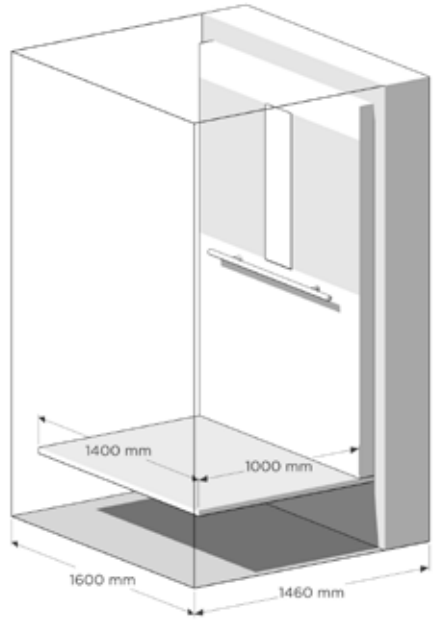

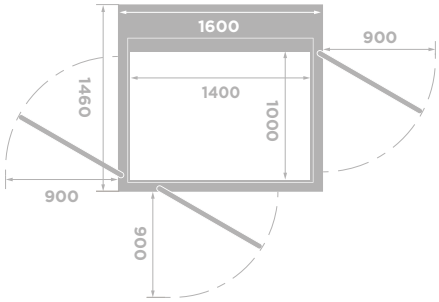

Taille: 1000 x 1400
Dim. extérieures: 1460 x 1600
Charge nominale: 400 kg / 5 personnes
Fauteuil roulant: de type A ou B avec assistant*

1100 x 1400

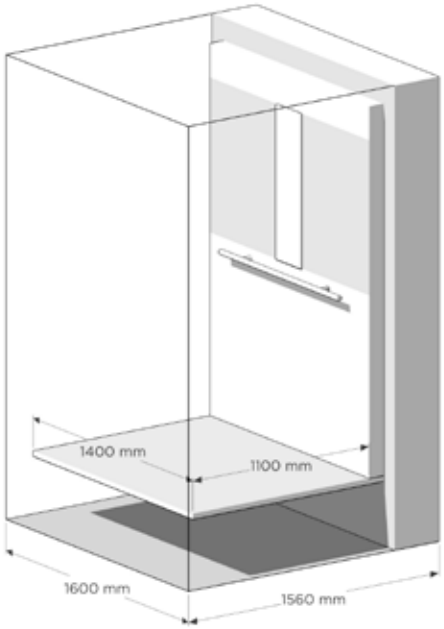

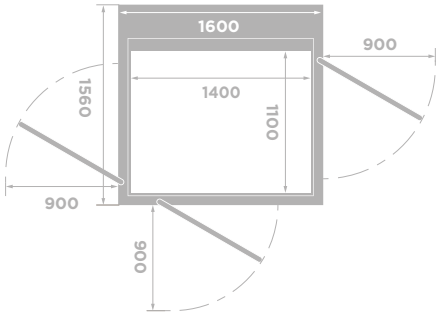

Taille: 1100 x 1400
Dim. extérieures: 1560 x 1600
Charge nominale: 400 kg / 5 personnes
Fauteuil roulant: de type A ou B avec assistant, angle*

(mm)

Aritco 9000 est disponible en 2 différentes tailles de cabine (zone de plancher de la cabine).

Taille : Dimensions intérieures de l'élévateur
Dim. extérieures : Dimensions extérieures de l'élévateur (taille de la gaine)
Voir à la page 34 les dessins plus détaillés.

Zone du plancher de la cabine A/C x B (mm)	Charge max (kg)	Alimentation électrique
1000 x 1400	400	400 V triphasée
1100 x 1400	400	400 V triphasée

Fréquence de 50 ou 60 Hz.

* L'élévateur Aritco 9000 est conforme aux exigences stipulées pour les élévateurs voués à accueillir un fauteuil roulant avec ou sans accompagnant.

Fauteuil roulant ou fauteuil roulant avec accompagnant, selon la taille de la plate-forme.

Les fauteuils roulants de type A et B se définissent comme suit :

- EN 12183 Fauteuils roulants manuels – exigences et méthodes d'essai
- EN 12184 Fauteuils roulants électriques, scooters et leurs charges – exigences et méthodes d'essai

Dimensions du fauteuil roulant	Classe A	Classe B
Longueur totale	1200	1400
Largeur totale	700	700

Les normes EN81-41 et EN81-70 déterminent la taille de la plate-forme ainsi que le type de fauteuil roulant approprié.

COULEUR DE L'ÉLÉVATEUR

Aritco 9000 peut être peints dans n'importe quelle couleur RAL de la charte classique « Chart K7 » (à l'exception des couleurs perlées et fluorées)*.

Par défaut, l'Aritco 9000 est peint en Blanc signalisation, RAL 9016. La peinture est un revêtement en poudre à la texture douce et au fini mat (niveau de brillance de 12). Vous avez la possibilité de commander l'ensemble de l'élévateur dans une autre couleur en option. Il est également possible de peindre seulement les portes pour les parois dans une couleur différente. Lorsqu'une autre couleur est sélectionnée pour les portes, toutes les portes sont fournies dans la même couleur.

Couleurs communes, voir à la page 11: Des délais plus courts et à moindre coût.
Le reste des couleurs du nuancier RAL K7 classique: Plus Délais et prix plus élevé.

Standard :
Tout l'élévateur en RAL 9016.

Option couleur intégrale :
Tout l'élévateur peint en couleur en option (y compris la gaine et les portes).

Élévateur partiellement peint de couleurs différentes :

- la gaine dans une couleur.
- tous les tabliers d'une couleur.
- tous les encadrements de porte d'une couleur.
- l'un des choix ci-dessus ou une combinaison de ces choix.

Blanc de sécurité - Standard
RAL 9016

Blanc signalisation
RAL 9003

Tele Gris 4
RAL 7047

Blanc pur
RAL 9010

Aluminium blanc
RAL 9006

Ivoire clair
RAL 1015

Tele Gris 1
RAL 7045

Rouge signalisation
RAL 3020

Aluminium gris
RAL 9007

Anthracite grey
RAL 7016

Gris anthracite
RAL 7012

Noir foncé
RAL 9005

Veuillez noter que la couleur exacte de l'élévateur peut être différente des échantillons de couleurs présentés ci-dessus.

* Toute couleur RAL signifie dans ce cas toute couleur RAL du nuancier K7 Classic de 213 couleurs RAL sauf les couleurs suivantes qui ne sont pas disponibles :
Couleurs fluorées: RAL 1026, 2005, 2007, 3024, 3026, 6038
Couleurs perlées: RAL 1035, 1036, 2013, 3032, 3033, 4011, 4012, 5025, 5026, 6035, 6036, 7048, 8029, 9022, 9023

CABINE

Il s'agit d'une cabine légère en bois dont les parois sont recouvertes de stratifié. La hauteur de la cabine (du plancher au toit) est de 2100 mm.

MIROIR
Des miroirs à disposer côté machine (côté D, même côté que le panneau de la cabine) peuvent être commandés en option. Deux miroirs seront ensuite fournis, un pour chaque côté du panneau de la cabine. Vous pouvez également commander (en option) un miroir à disposer sur le côté A ou C (à l'opposé de la porte). Cela permettra aux personnes en fauteuil roulant ne pouvant pas se retourner de voir et mieux appréhender les obstacles se trouvant derrière elles lorsqu'elles reculent pour sortir de la cabine.
Lorsqu'un miroir est commandé en vue A ou C une main courante est obligatoire afin d'éviter d'endommager le miroir. La main courante (vue A ou C) est dans la continuité avec celle sur le tableau de commande.

MAIN COURANTE
La cabine est équipée en série d'une main courante en acier inoxydable, côté machine (côté D). La main courante fait 32 mm de diamètre et est installée/montée à 890 mm au-dessus du plancher de la cabine. La main courante est de forme droite et longe le côté machine dans son intégralité. Son extrémité est dotée d'un bouchon en plastique noir. Il est impossible de rester coincé entre la main courante et la cabine. Des supports de main courante (à fixation murale) en acier inoxydable brossé sont livrés avec la main courante.
La main courante est disponible en chêne (en option). La main courante en chêne fait 38 mm de diamètre. Le support de main courante (à fixation murale) est en acier inoxydable (identique à celui de la main courante en acier inoxydable).

PARE-CHOCS BUTOIR
Pour protéger la cabine contre les endommagements susceptibles de survenir lors de son utilisation, des pare-chocs butoirs en métal peuvent être commandés en option. Les pare-chocs butoirs consistent en un tube rectangulaire monté sur les parois sans porte / au niveau des ouvertures dans la cabine. Les extrémités des pare-chocs butoirs en métal sont munies d'un embout en plastique noir. Les dimensions des pare-chocs butoirs sont de 20 x 60 mm.
Les pare-chocs butoirs peuvent également être en chêne massif, 70 x 20 mm.

PLAFOND DE LA CABINE
Le plafond de la cabine est blanc-gris en série (même stratifié que le stratifié standard des parois de la cabine, pour tous les côtés hormis le côté machine). Le plafond est toujours équipé de quatre projecteurs à DEL blanches (chaque DEL 3 x 1 W, blanc chaud). Les DEL sont dotées d'un graduateur (disposé sur le toit) permettant de varier l'intensité de l'éclairage.
Un éclairage d'urgence (diode, 1 W, blanche) est également installé en série sur le toit de la cabine. Les éclairages d'urgence ne s'allument qu'en cas de coupure de courant. Éclairent le panneau de la cabine.

PANNEAU DE LA CABINE
Le panneau de la cabine est toujours placé côté machine (côté D).

PANNEAU D'INFORMATIONS SUR L'ÉLÉVATEUR
Une plaque en acier inoxydable est placée du côté machine de l'élévateur. Le panneau présente un marquage CE. Un espace supplémentaire est également prévu pour inscrire des informations de votre choix concernant l'élévateur.

PLAQUE DE BAS DE PORTE
Plaque de bas de porte protégeant la partie basse de la cabine. Montée en surface, acier inoxydable poli, 100 mm de hauteur. Livrée en série.

PAROIS DE LA CABINE

Le stratifié standard recouvrant la paroi côté machine est noir et présente de petits points saillants. Quant aux autres parois sans porte, le stratifié standard est blanc-gris.

En série :

Côté machine

Autres parois

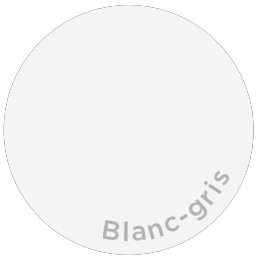

Un grand panel de couleurs différentes est proposé en option. Choisissez la même couleur pour toutes les parois de la cabine ou sélectionnez une couleur pour le côté machine et une autre couleur pour les parois restantes. Pas possible pour des plaques d'acier inoxydable de 1 mm.

Options :

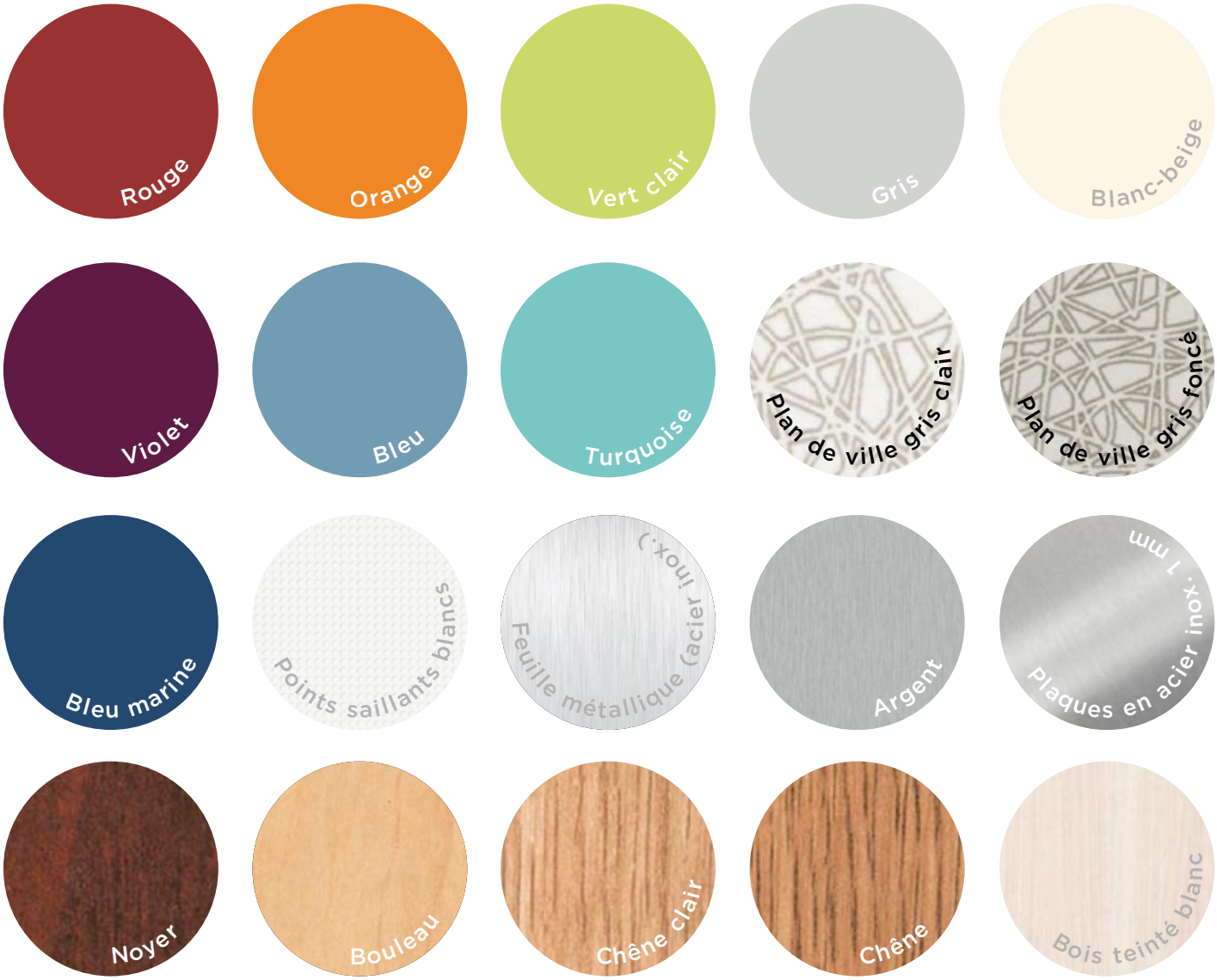

REVÊTEMENT DE SOL

Vinyle ou caoutchouc. Vous pouvez choisir entre les options suivantes.

Il est également possible de commander l'élévateur sans revêtement de sol, ce qui permet au propriétaire de choisir et de poser son propre revêtement. L'épaisseur maximale d'un revêtement de sol externe est de 3 mm.

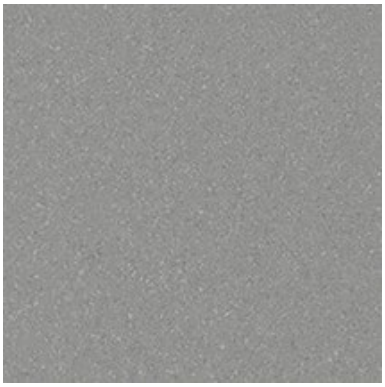

Beige - Vinyle
Standard

Bleu - Vinyle
Standard

Sable - Vinyle
Standard

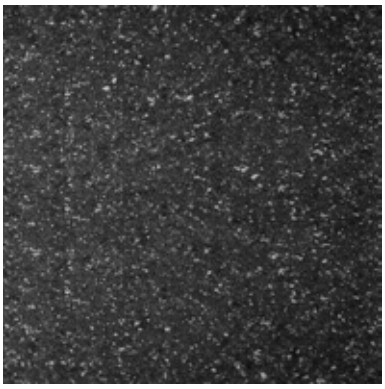

Gris - Vinyle
Standard

Chêne européen - Vinyle
Standard

Hêtre classique - Vinyle
Standard

Ronds Noir - Caoutchouc
Option

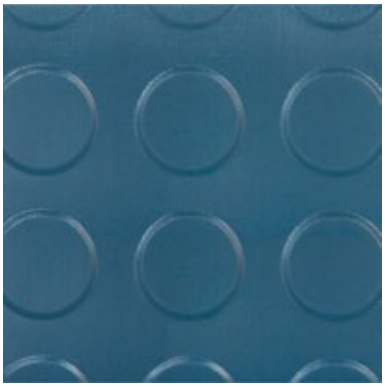

Ronds Bleu - Caoutchouc
Option

PANNEAU DE LA CABINE

Le panneau de la cabine est toujours placé côté machine (côté D).

Il comporte les boutons de destination, le bouton d'alarme, l'appeleur automatique (en option), l'indicateur de palier (en option), le bouton de réouverture de porte, le bouton de fermeture de porte, le logo de Aritco, le poids et le nombre maximum de personnes autorisés. Le panneau de la cabine est en acier inoxydable.

BOUTONS DE DESTINATION
Les boutons de destination sont conformes aux normes EN81-70 et EN81-41 pour les personnes handicapées. L'emplacement des boutons est dans la limite fixée par la norme, c'est-à-dire que la hauteur entre le plancher de la cabine et la ligne centrale des boutons est comprise entre 1000 et 1200 mm. Les boutons sont des carrés de 28x28 mm. Les touches sont en acier inoxydable : elles ont un fond noir et présentent des signes en acier inoxydable. Les signes et le braille sont saillants (éclairés). Les signes font 15 mm de hauteur. Le bouton comprend un cadre éclairé comme fond qui indique si le bouton de destination a été enfoncé. Les boutons suivants sont disponibles : -2, -1, 0, 1, 2, 3, 4, 5, 6, B, G, K, P, U, E.

BOUTON D'ALARME
L'élévateur comporte toujours un bouton d'alarme standard. Une sonnette retentit lorsqu'on appuie dessus. Cela permet à l'utilisateur de savoir qu'on a appuyé sur le bouton. Le bouton d'alarme peut être relié à une alarme sonore externe ou un appeleur automatique.

BOUTON DE RÉOUVERTURE ET BOUTON DE FERMETURE DE PORTE
Un « bouton de réouverture » et un « bouton de fermeture de porte » conformes à la norme EN81-70 sont inclus en standard.
Bouton de réouverture : symbole < I >
Bouton de fermeture : symbole > I <

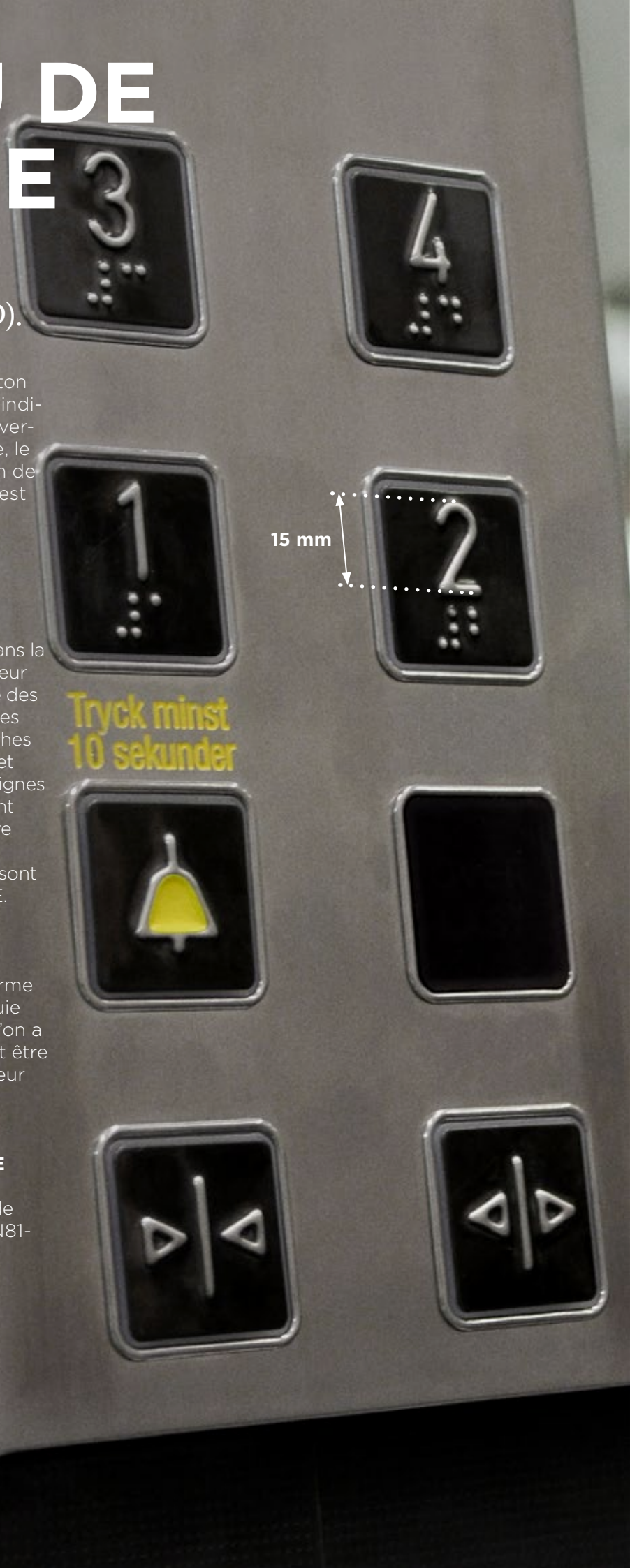

INDICATEUR DE PALIER
Un affichage numérique est placé sur le panneau de la plate-forme. Il affiche l'étage actuel. L'indicateur peut aussi comporter un diffuseur de messages vocaux en danois, néerlandais, anglais, finnois, français, allemand, norvégien, polonais, russe et suédois.
Voix: Sous-sol, Res de chaussée, Étage 1-6
Il est possible d'en commander en option.
L'indicateur de palier peut aussi afficher des informations du système.

- Avertissement si la batterie est faible.
- Une sonnerie retentit lorsqu'on a appuyé sur le bouton d'alarme.
- Le nombre de démarrages et le temps d'exécution total depuis l'installation ou la dernière remise à zéro.
- Un symbole de poids apparaît si l'élévateur est surchargé.
- S'il est relié à l'alarme incendie du bâtiment, un symbole « incendie » apparaît lorsque l'alarme est activée.

INTERRUPTEUR À CLÉ SUR LA PLATEFORME
Un interrupteur à clé est placé sur le panneau de la plate-forme. Il verrouille les fonctions de la plate-forme et interdit une utilisation non autorisée. Il est possible de fournir un interrupteur à clé par plate-forme. L'interrupteur à clé peut être connecté en série à l'ensemble des boutons de destination ou bien connecté à un seul bouton de destination.
Il est possible d'en commander en option.
Il est possible de choisir entre deux marques :

- ASSA (sur les marchés nordiques uniquement). Aritco livre seulement l'enveloppe et non pas le cylindre de la serrure.
- Telemecanique

ALARME SONORE EXTERNE
C'est une alarme sonore externe fixée à l'extérieur de l'élévateur. Elle est reliée au bouton d'alarme et émet un signal fort à l'extérieur de l'élévateur afin d'attirer l'attention (en cas d'urgence) lorsqu'on appuie sur celui-ci. Il est possible d'en commander en option.

PORTES DE LA CABINE

La cabine est livrée avec des portes. Les portes de la cabine sont des portes pliantes automatiques, comme celles utilisées dans les bus. Les portes peuvent être installées sur le côté A, B ou C ou sur les côtés A et C.

Les portes palières (installées dans la gaine) présentent toujours une largeur d'ouverture de 900 mm, quel que soit le côté de la gaine où la porte est installée. La hauteur d'ouverture standard de la porte palière est de 2000 mm. Des portes palières peuvent également être livrées en option avec une hauteur d'ouverture de 1800 et 1900 mm. La hauteur d'ouverture de la porte pliante de la cabine est toujours de 2000 mm (quelle que soit la hauteur d'ouverture de la porte palière). La largeur de la porte pliante de la cabine dépend du côté où la porte est installée et de la taille de la cabine. Pour les côtés A et C (1100 mm) et pour le côté B (1400 mm), la porte pliante doit faire 950 mm de large. La porte pliante de la cabine est légèrement plus large que la porte palière qui fait 900 mm de large. Cette différence de largeur permet de réduire le risque d'endommager la porte pliante. Sur le côté A/C de 1000 mm, il n'y a pas assez d'espace pour installer une porte de plus de 900 mm de largeur.

Deux options sont proposées :

- Regard vitré – porte en acier avec de petits regards vitrés
- Profilé en aluminium – porte en aluminium avec de grands regards vitrés

Regard vitré

Profilé en aluminium

	Côté A/C		Côté B
Taille de la cabine	1000	1100	1400
Largeur de la porte pliante de la cabine	900	950	950
Largeur de la porte palière	900	900	900

(mm)

ENTRÉE DE LA CABINE

Aritco 9000 peut être livré avec une entrée unique ou une entrée opposée.

Entrée unique : avec une porte de cabine et toutes les portes de palier sur le même côté de la gaine ;

- Côté A ou,
- Côté B ou,
- Côté C

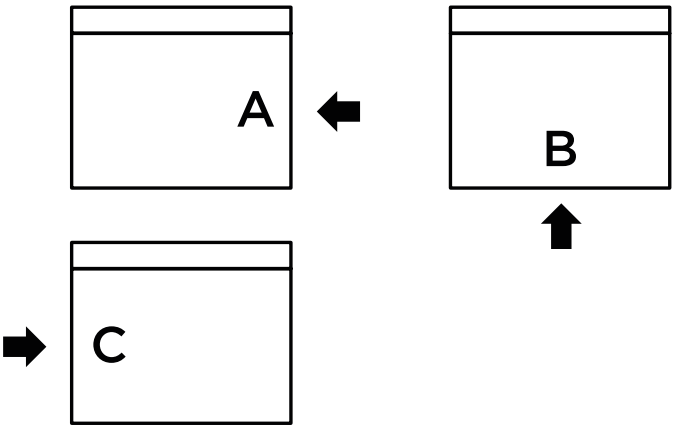

Entrée opposée : avec deux portes de cabine et les portes de palier sur les deux côtés de la gaine ;

- Côté A et C

HAUTEUR DE TOIT AU REZ-DE-CHAUSSÉE ET TRAPPE DE SERVICE

Pour les cabines dotées d'une entrée opposée (porte de palier et porte de cabine à la fois sur le côté A et sur le côté C), ce qui suit s'applique :

- Sur les côtés où il n'y a qu'une seule porte de palier, et que cette dernière est installée au rez-de-chaussée, une trappe de service doit être obligatoirement disposée au-dessus de la porte de palier afin de pouvoir atteindre le mécanisme de la porte de la cabine. Cette trappe de service est installée en haut de l'encadrement de la porte de palier : la hauteur minimale du plancher au rez-de-chaussée est donc de 2532 mm (sans cuvette) ou de 2457 mm (avec cuvette). L'installation d'une trappe de service ne s'avèrera pas nécessaire dans les étages autres que le rez-de-chaussée. Notez que pour Aritco 9000, il n'est pas possible d'avoir une porte coupe-feu, une porte EI60, sur les côtés où vous n'avez qu'une porte et si cette porte est placée au rez-de-chaussée. Ceci est dû au fait que la trappe de service n'est pas coupe-feu.
- Sur les côtés où plusieurs portes de palier sont présentes, nul besoin d'installer une trappe de service, car le mécanisme de la porte de la cabine peut être atteint via le haut de la porte de palier.

HAUTEUR DE COURSE

Hauteur de course : 2150*-13 000 mm.

Hauteur de course minimale :

- *2150 mm lorsque les portes de palier ne se trouvent pas du même côté. Par ex., lorsqu'il y a une entrée opposée sur le côté A et le côté C. La hauteur de course minimale laisse la possibilité de monter sur le toit de la cabine en vue d'effectuer un entretien.
- *2300 mm lorsque des portes de palier se trouvent sur le même côté. Par ex., lorsque deux portes se trouvent sur le même côté ; côté A, B ou C. En raison de la hauteur de l'encadrement et du seuil des portes de palier.

PORTE PALIÈRE

Les portes de palier installées sont en acier galvanisé et en verre trempé et laminé de 8 mm d'épaisseur.

Large glass door

Toutes les portes sont peintes en blanc signalisation (RAL 9003), mais elles peuvent être d'une autre couleur RAL en option. L'encadrement de la porte et le tablier peuvent être peints de la même couleur ou alors l'encadrement d'une couleur et le tablier d'une autre couleur. Toutes les portes d'un élévateur doivent être peintes de la même couleur.

Toutes les portes comportent une partie vitrée selon la norme EN81-41. L'élévateur est équipé d'un verre blanc (JT0) en série. Il est possible d'avoir, en option, du verre teinté (JT16), teinté sombre (JT5) ou dépoli (JT23). Les profilés autour du verre sont en aluminium. Ils peuvent être peints de n'importe quelle couleur RAL. Si le tablier est en blanc signalisation (RAL 9003), les profilés peuvent être peints de la même couleur en option. Si le tablier est peint d'une autre couleur RAL, les profilés sont généralement en aluminium mais peuvent être peints, en option, de la même couleur RAL. Il faut noter que les profilés sont en aluminium en série et les profilés peints constituent une option.

Les charnières des portes peuvent être à gauche ou à droite. Les portes sont toujours livrées avec un encadrement. Il n'est pas possible de commander séparément la porte ou l'encadrement.

GRANDE PORTE VITRÉE

Grande porte vitrée avec un vitrail.

Largeurs de l'ouverture : 900 mm
Hauteurs de l'ouverture : 1800, 1900, 2000 mm
La hauteur réelle de la porte est supérieure de 40 mm car la plaque qui recouvre le joint entre la porte et l'encadrement est montée sur la porte.
Vitrail (vision): 712 x 1472 mm (porte de 900 mm de large)
Standard : Tablier et encadrement de porte en RAL 9016 (blanc signalisation), Vitrail : verre blanc (JT0)
Options : Tablier et/ou encadrement de porte d'une autre couleur RAL, Vitrail : teinté (JT16), teinté sombre (JT5), dépoli (JT23)

Largeur de l'ouverture de la porte	Hauteur de l'ouverture de la porte	Disponible pour le côté B	Disponible pour le côté A/C
900	1800[1] / 1900[1] 2000	1400	1000 1100

(mm)

[1] Veuillez noter que lorsque la porte palière présente une hauteur d'ouverture de 1900 mm, la hauteur d'ouverture de la porte de la cabine est toujours de 2000 mm.

HAUTEUR DE L'OUVERTURE DE LA PORTE

La hauteur réelle de la porte est supérieure de 40 mm car la plaque qui recouvre le joint entre la porte et l'encadre- ment est montée sur la porte. Pour une hauteur d'ouver- ture de porte de 2000 mm, la hauteur de porte réelle est de 2040 mm.

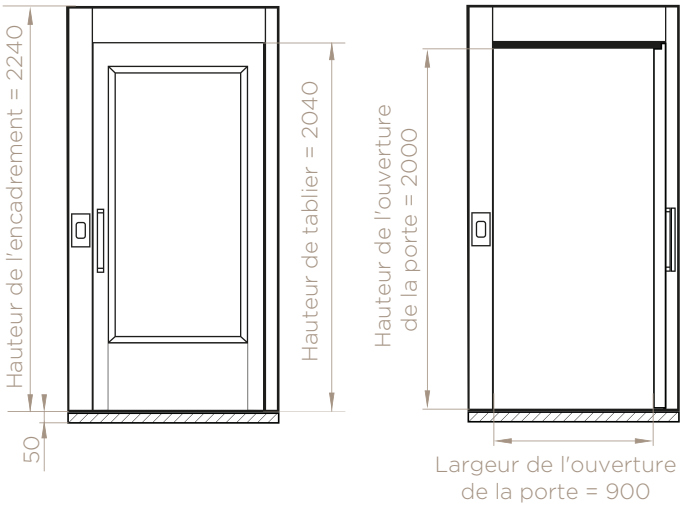

(mm)

ENCADREMENT DE PORTE

La porte comporte toujours un encadrement. La taille de l'encadrement dépend de celle de la plate-forme/cabine, ainsi que de la largeur et de la hauteur de l'ouverture de la porte. La hauteur de l'encadrement est toujours supérieure de 240 mm à la hauteur de l'ouverture de la porte.

Hauteur de l'ouverture de la porte	Hauteur de l'encadrement
1800	2040
1900	2140
2000	2240

(mm)

Côté A/C

Côté cabine	Taille de l'encadrement
1000	1160
1100	1260

(mm)

Côté B

Côté cabine	Taille de l'encadrement
1000	1160
1100	1260

(mm)

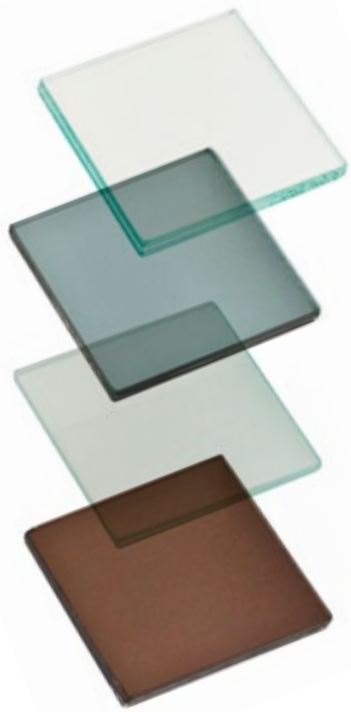

Verre blanc
JT0

Verre teinté
JT16

Verre dépoli
JT23

Verre teinté sombre
JT5

PORTE PALIÈRE

EI60 – Les portes coupe-feu et les portes étanches à la fumée sont conformes aux directives relatives aux élévateurs 95/16/CE et EN 81-58.

EI60 – PORTE COUPE-FEU ET PORTE ÉTANCHE À LA FUMÉE
La porte EI60 est livrée en série avec un encadrement. Un panneau d'extension pour les côtés A et C peut être commandé en option afin de couvrir la partie latérale de la machine. Le panneau d'extension est disponible avec ou sans trappe pour couvrir le coffret électrique.
Notez que il n'est pas possible d'avoir une porte EI60, sur les côtés où vous n'avez qu'une porte et si cette porte est placée au rez-de-chaussée. Ceci est dû au fait que la trappe de service n'est pas coupe-feu.

EI60 – Porte coupe-feu et porte étanche à la fumée

Largeur de l'ouverture : 900 mm
Hauteur de l'ouverture : 1900, 2000 mm
La hauteur réelle de la porte est supérieure de 20 mm car la plaque qui recouvre le joint entre la porte et l'encadrement est montée sur la porte.

Standard : Tablier et encadrement de porte en RAL 9016 (blanc signalisation), Vitrail : verre blanc (JT0)
Options : Tablier et/ou encadrement de porte d'une autre couleur RAL

Veuillez noter que les profils autour du vitrage sont en aluminium et ne sont pas peints de la même couleur que la porte.

Largeur de l'ouverture de la porte	Hauteur de l'ouverture de la porte	Disponible pour le côté B, mesure	Disponible pour le côté A/C, mesure
900	1900[1]/ 2000	1400	1000 / 1100

(mm)

[1] Veuillez noter que lorsque la porte palière présente une hauteur d'ouverture de 1900 mm, la hauteur d'ouverture de la porte de la cabine est toujours de 2000 mm.

EI60 – ENCADREMENT DE PORTE COUPE-FEU ET DE PORTE ÉTANCHE À LA FUMÉE
La porte comporte toujours un encadrement.
La taille de l'encadrement dépend de celle de la cabine, ainsi que de la largeur et la hauteur de l'ouverture de la porte. La hauteur de l'encadrement est toujours supérieure de 220 mm à la hauteur de l'ouver- ture de la porte.

Hauteur de l'ouverture de la porte	Hauteur de l'encadrement
1900	2120
2000	2220

(mm)

Côté B

Côté cabine	Taille de l'encadrement
1400	1500

(mm)

Côté A/C

Côté cabine	Taille de l'encadrement
1000	1160
1100	1260

(mm)

COMMANDE DE LA PORTE

La commande de la porte est placée sur l'encadrement de la porte de chaque porte de palier et/ou à distance de l'élévateur comme commande externe.

COMMANDE DE LA PORTE SUR L'ENCADREMENT DE PORTE

Commande de la porte placée sur l'encadrement de porte sur l'élévateur. Pour Aritco 9000, il y a toujours une place sur l'encadrement de porte pour une façade de porte.

BOUTON D'APPEL

Le bouton d'appel comporte un cadre éclairé comme fond qui indique l'état de l'élévateur.

- La lumière verte indique que l'élévateur est à votre étage. Il s'allume seulement à l'étage où se trouve la plate-forme.
- La lumière rouge indique que l'élévateur est occupé. Il est occupé et vous ne pouvez pas l'appeler.
- Le voyant clignotant indique que le circuit de sécurité est rompu, c'est-à-dire que le bouton d'urgence a été appuyé, la porte est ouverte sur un autre étage depuis plus d'une minute, la porte est bloquée ou l'encadrement de sécurité a été enfoncé. Le voyant clignotant peut aussi être activé par une somme d'alarme. Des informations complémentaires sont alors disponibles dans la mémoire de service.

Le même bouton d'appel est utilisé lorsque la commande de porte est placée sur l'encadrement de porte, à l'extérieur ou en tant que bouton d'appel radiocommandé.

PLAQUE DE PORTE
La plaque de porte peut être directement placée sur l'encadrement de porte ou à l'extérieur, dans un boîtier externe de station d'appel. La plaque de porte est peinte de série en gris, couleur anodique Natura qui donne un rendu Aluminium. Elle peut être en acier inoxydable, en option. La plaque de porte peut contenir :

- Un bouton d'appel
- Un interrupteur à clé Telemecanique/Fonction verrouillage enfant
- Un interrupteur à clé préparé pour ASSA ou EUR/ Fonction verrouillage enfant
- Bouton d'appel et interrupteur à clé avec Telemecanique/Fonction verrouillage enfant
- Bouton d'appel et interrupteur à clé préparés pour ASSA ou EUR/Fonction verrouillage enfant

INTERRUPTEUR À CLÉ/FONCTION VERROUILLAGE ENFANT
Au lieu d'un bouton d'appel normal sur la plaque de porte, vous pouvez disposer d'un interrupteur à clé. Vous devez alors posséder une clé pour pouvoir appeler l'élévateur et y accéder. La fonction verrouillage enfant qui verrouille automatiquement la porte 10 secondes après sa fermeture est incluse. Aritco peut fournir un interrupteur à clé par porte. Il est possible de choisir entre trois marques :

- ASSA (sur les marchés nordiques uniquement). Aritco livre seulement l'enveloppe et non pas le cylindre de la serrure.
- Telemecanique
- EUR. Aritco livre seulement l'enveloppe et non pas le cylindre de la serrure.

COMMANDE DE LA PORTE EXTERNE – PLACÉE À DISTANCE DE L'ÉLÉVATEUR
Commande de la porte placée à distance de l'élévateur dans un boîtier de station d'appel externe connecté à l'élévateur via un câble ou sous forme d'un bouton d'appel radiocommandé sans aucun câble.

BOÎTIER EXTERNE DE STATION D'APPEL
La plaque de porte peut être placée loin de l'élévateur, dans un boîtier externe de station d'appel. La couleur du boîtier externe de station d'appel est RAL 9003 (blanc Aritco). Le boîtier peut être fixé sur un mur (fixation murale) ou dans le mur pour que vous voyiez seulement la plaque de porte (encastré). La longueur standard du câble livré avec le boîtier externe de station d'appel est de 1,5 m. Un câble d'une longueur de 10 m peut être commandé en option.
Taille encastré: 82x150x50 mm
Taille fixation murale: 95x185x50 mm

BOUTON D'APPEL RADIOCOMMANDÉ
Le bouton radiocommandé, dans un boîtier en plastique blanc, permet au client de placer le bouton d'appel dans un rayon de 10 mètres de l'élévateur. Le bouton d'appel radiocommandé marche sur batterie et permet un accès contrôlé à distance à l'élévateur. Le bouton d'appel radiocommandé n'indique pas le statut de l'élévateur.
Il est possible d'en commander en option.

MÉCANISME DE LA PORTE

Les portes de palier sont toujours livrées avec soit un dispositif d'ouverture de porte, soit un dispositif de fermeture.

Selon le type de porte, vous pouvez le fixer soit à l'intérieur (dans l'encadrement de porte pour qu'il ne soit pas visible de l'extérieur), soit à l'extérieur (dans un boîtier visible de l'extérieur).

Opérateur de porte : ouvre et ferme automatiquement la porte. La durée et la vitesse d'ouverture de la porte peuvent être réglées.
Ferme porte : la porte est ouverte manuellement. La porte se ferme automatiquement après la durée prédéfinie.

Tous les des opérateurs et fermes portes sont disponibles pour les portes à charnière à droite et à gauche. S'il y a deux portes sur le même palier, elles s'ouvriront en même temps s'il y a des opérateur en saille.

Type de porte	Ferme porte intégré	Ferme porte en saille	Opérateur en saille
Grande porte vitrée Standard	•	•	•
EI60 – porte coupe-feu et porte étanche à la fumée	•		•

OPÉRATEUR EN SAILLE
Il ouvre et ferme automatiquement la porte après une durée prédéfinie. Il est possible d'en commander en option. Le couvercle et les côtés sont généralement peints en RAL 9016 (blanc signalisation). Si le tablier est peint d'une autre couleur, le couvercle sera de la même couleur. Les côtés seront peints en RAL 9016 (blanc signalisation).

FERME PORTE EN SAILLE
Il ferme automatiquement la porte après une durée prédéfinie. Il est possible d'en commander en option.

FERME PORTE INTÉGRÉ
Il ferme automatiquement la porte. Il est intégré à l'encadrement de porte et invisible de l'extérieur.
Il comporte une fonction qui maintient la porte ouverte jusqu'à ce que l'utilisateur ferme la porte manuellement. Il est monté en série sur toutes les portes.

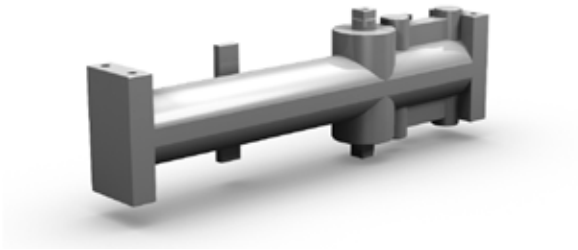

BRAS D'ARRÊT D'OUVERTURE
Il maintient la porte ouverte jusqu'à ce que l'utilisateur ferme la porte manuellement. Il peut être uniquement associé à un dispositif externe de fermeture de porte. Il est possible d'en commander en option.

PORTE OPTIONS

POIGNÉE DE PORTE
La poignée de la porte a généralement un diamètre de 30 mm. Les extrémités de la main courante sont fermées et tournées vers le tablier.

- Aluminium anodisé (en série)
- Acier inoxydable (en option)

GONG D'ARRIVÉE
Le gong d'arrivée émet un signal audible (ding dong) lorsque la plate-forme arrive à chaque palier. Il est placé à l'encadrement de porte de chaque palier. Commande possible en option.

INDICATEUR DE PALIER À LA PORTE
Un affichage numérique est placé sur l'encadrement de porte. Il affiche l'étage actuel. L'indicateur de palier peut aussi afficher les informations système suivants :

- Avertissement si la batterie de l'élévateur est faible.
- Une sonnerie retentit lorsqu'on a appuyé sur le bouton d'alarme.
- Le nombre de démarrages et le temps d'exécution total depuis l'installation ou la dernière remise à zéro.
- Un symbole de poids apparaît si l'élévateur est surchargé.
- S'il est relié à l'alarme incendie du bâtiment, un symbole « incendie » apparaît lorsque l'alarme est activée.

PLAQUE DE RECOUVREMENT
Si la commande de la porte est à l'extérieur et non sur l'encadrement de porte, une plaque de recouvrement qui couvre le trou de ce dernier est livrée avec l'élévateur. La plaque de recouvrement livrée avec l'élévateur est toujours de la même couleur que l'encadrement de porte. La couleur standard est le RAL 9016 (blanc signalisation).

RAMPE
Si l'élévateur est installé sans cuvette, l'installation d'une rampe est obligatoire, conformément à la norme EN81.41. La rampe est en acier galvanisé recouvert d'aluminium ondulé afin de prévenir les glissades. La course verticale de la rampe est inférieure à 1:4. La rampe peut être commandée en option dans les élévateurs sans cuvette.
Dimensions de la rampe; Hauteur 75 mm

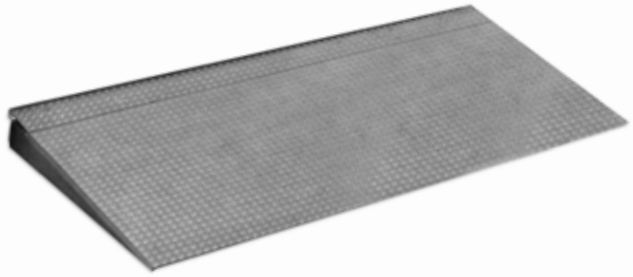

GAINE

Cet élévateur est toujours livré avec une gaine autoportante.

Cet élévateur est toujours livré avec une gaine autoportante. L'élévateur est toujours livré avec des panneaux de placage latéraux à l'intérieur de la gaine, côté machine. Vous pouvez choisir entre des panneaux de gaine en acier ou en verre pour tous les côtés sauf le côté de la machine. La hauteur supérieure de l'arbre n'est pas fixée. La hauteur supérieure minimale est de 2400 mm, ce qui correspond à la hauteur supérieure la plus faible. Une hauteur supérieure plus élevée peut être commandée.

PANNEAUX DE PLACAGE
Les panneaux de placage latéraux pour l'intérieur du côté machine sont livrés en série. Les panneaux de placage centraux ne sont pas disponibles, faute d'espace. Cela signifie que la vis sera visible depuis l'extérieur de la gaine. Cela est surtout vrai avec les gaines en verre, mais la vis est également visible à travers la vitre des portes de palier. La vis n'est donc pas visible depuis l'intérieur de la cabine. Les panneaux sont généralement peints en RAL 9016 (blanc signalisation), mais si la gaine est peinte d'une autre couleur, les panneaux seront de la même couleur.

PLACAGE DU CÔTÉ MACHINE
Le placage du côté machine en acier couvre l'arrière de la machine. Il peut être commandé en option et peut aller du bas à la hauteur supérieure. Il peut aussi être commandé en partie si l'élévateur est partiellement monté contre un mur. Le placage est peint de la même couleur que les panneaux de la gaine. Taille : hauteur de course plus hauteur supérieure.

PANNEAUX DE LA GAINE
L'épaisseur standard des panneaux de la gaine est de 25 mm avec un cœur en PS (polystyrène) et des plaques en acier. Les panneaux sont généralement peints en RAL 9016 (blanc signalisation). Si la gaine est peinte d'une autre couleur, ses panneaux seront de la même couleur. La hauteur du panneau de la gaine est de 575 mm.

VERRE
Il est possible de commander en option des panneaux en verre laminé et trempé. Le verre blanc est utilisé (JT0) en série. Il est possible d'avoir, en option, du verre teinté (JT16), teinté sombre (JT5) ou dépoli (JT23). Voir image à la page 19.
Les panneaux en verre font 8 ou 10 mm d'épaisseur selon leur taille. Les vitres de plus de 1000 m font toujours 10 mm. Les vitres sont intégrées àw des profilés en aluminium. Ces profilés sont généralement en aluminium mais peuvent être peints, en option, dans une couleur RAL. Pour une gaine en RAL 9016 (blanc signalisation), les profilés peuvent être peints de la même couleur. Pour une gaine d'une autre couleur RAL, les profilés seront en aluminium. Les profilés peuvent être peints, en option, de la même couleur RAL. Il faut noter que la commande doit être passée séparément. Panneaux de gaine / verre avec profilé en aluminium :

PLAFOND INTÉRIEUR
Vous pouvez ajouter, en option, un plafond intérieur pour une gaine fermée. Le plafond intérieur est généralement peint en RAL 9016 (blanc signalisation), mais il sera de la même couleur que la gaine si celle-ci est peinte d'une autre couleur. Le plafond intérieur est fourni sans éclairage. Le plafond doit comporter un éclairage qui émet au minimum 50 lux au toit de la cabine. Si l'éclairage n'est pas fourni dans l'envoi, le propriétaire est responsable de l'installation d'un éclairage avec une capacité adéquate. La hauteur supérieure minimale est de 2440 mm lorsqu'un plafond intérieur est utilisé pour la gaine.

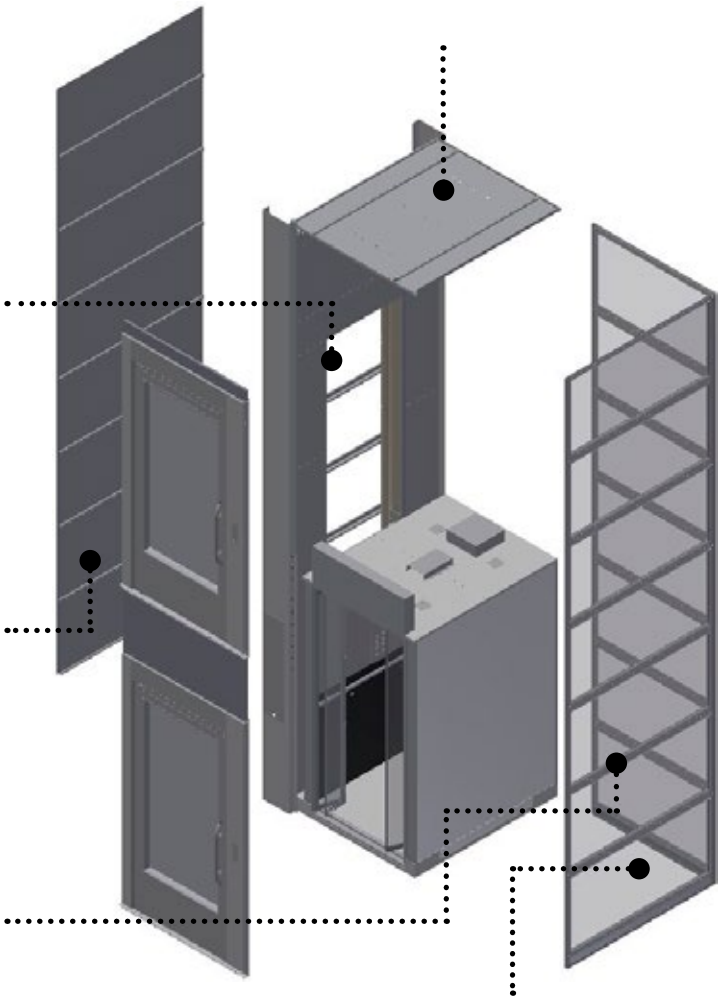

Hauteur (mm)	Verre blanc (JT0)	Verre teinté sombre (JT5)	Verre teinté (JT16)	Verre dépoli (JT23)
736	●	●	●	●
1472	●	●	●	●
2208	●	●	●	●
Personnalisé [1]	●	●	●	●

[1] Coût supplémentaire par mm. La hauteur maximale par panneau en verre est de 2200 mm

GAINE OPTIONS

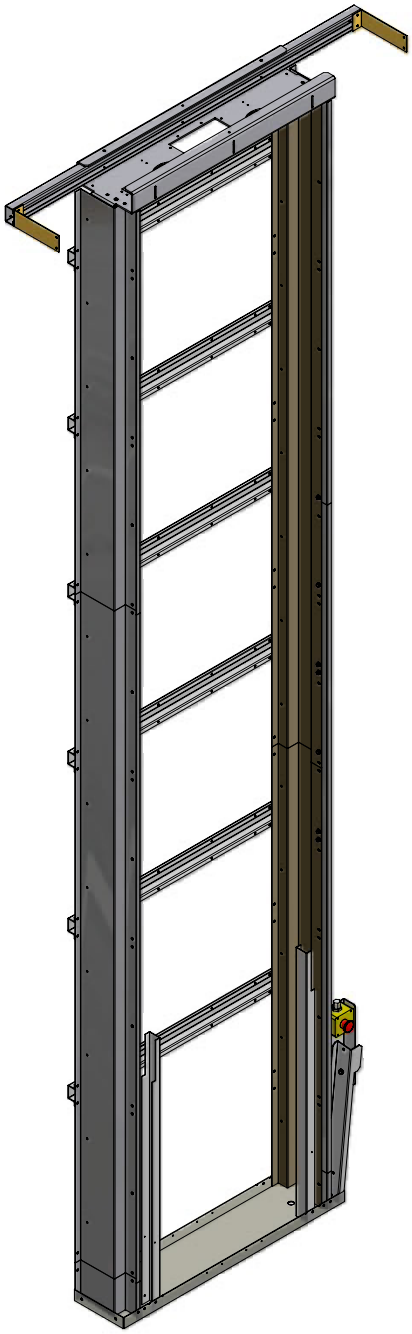

COFFRET ÉLECTRIQUE
Le coffret électrique se trouve généralement dans la gaine, à l'étage supérieur où est située la porte du palier. Si cette position standard est difficile, nous pouvons proposer de la déplacer à un autre palier ou de la placer en extérieur, dans un boîtier qu'on peut fermer à clé.
Taille d'une coffret électrique standard (placée dans la gaine) : 180 x 880 mm.
Taille d'une coffret électrique externe (placée dans un boîtier extérieur) : Hauteur 500 mm, profondeur : 160 mm, largeur 400 mm.

PANNEAU DE SERVICE EXTERNE
Un panneau de service est toujours placé dans le coffret électrique. Il sert à lancer les tests, etc. et pour une mise en marche d'urgence de l'élévateur. Un panneau de service externe est disponible, en option, pour être fixé hors de l'élévateur. Dans ce cas, un câble le relie au panneau de service de le coffret électrique. Le panneau de service externe doit être activé par une clé à trois bords avant de pouvoir être utilisé. Taille : 95 x 185 mm

PYLÔNE
Pour Aritco 9000, l'élévateur peut être livré de différentes manières, selon sa longueur.

- Pour les hauteurs de course de 1720 à 13000 mm, le pylône est toujours livré en parties.
- Pour une course totale se situant entre 1370 et 1720 mm le mât est livré en plusieurs parties mais celui-ci peut être livré en une seule pièce à la demande du client
- Pour toute course totale inférieur ou égal à 1370 mm le mât sera livré en une seule pièce.

PROTECTION SUPPLÉMENTAIRE CONTRE LA ROUILLE
Afin de protéger l'élévateur qui est exposé à un milieu humide (comme un transport maritime) ou lorsque l'élévateur emballé est exposé à l'humidité pendant le transport ou sur le site d'installation, il est livré avec des guides (classe de corrosion C5). Il est possible d'en commander en option.

COMMUNICATION

Deux moyens de communication sont obligatoires selon la norme EN81-41. Choisissez entre les options suivantes ou installez votre propre téléphone.

APPELEUR AUTOMATIQUE
Équipement pour les appels d'urgence. Intégré au panneau de la plate-forme. Il compose automatiquement lorsqu'on appuie sur le bouton d'alarme. S'il n'y a pas de réponse après une durée prédéfinie, l'appel est automatiquement transmis au numéro suivant. L'appeleur automatique peut être équipé d'un module GSM (2G). Aritco ne fournit pas de carte SIM.

TÉLÉPHONE
Le téléphone fonctionne comme un téléphone classique mais il est destiné aux appels d'urgence. Il est monté sur le panneau de la plate-forme. Il est équipé d'une mémoire de rappel, d'un bouton de mise en sourdine et d'un témoin de marche/arrêt. Il peut être équipé d'un module GSM. Aritco ne fournit pas de carte SIM.

CONVERTISSEUR CC
Lorsque plusieurs appeleurs automatiques sont connectés en série sur une seule et même ligne téléphonique, l'alimentation de cette dernière ne suffira pas à les commander. Il est alors nécessaire d'installer un convertisseur CC dans chaque élévateur. Un convertisseur CC 12-24 V est utilisé en guise de source d'alimentation externe d'un appeleur automatique.

ENTRAÎ-NEMENT

PROTÈGE-BATTERIE
Le protège-batterie permet de protéger les batteries contre tout endommagement et de s'assurer que l'alimentation s'avère suffisante pour faire fonctionner l'élévateur en cas de panne de courant. Il permet également de veiller à ce que l'alimentation de l'élévateur soit désactivée (tous les consommateurs d'électricité sont coupés) lorsque l'alimentation des batteries atteint 22 V. Cela signifie que même si l'alimentation sur le site est coupée, les batteries de l'élévateur ne se déchargeront pas et pourront toujours assurer le fonctionnement de ce dernier. Le protège-batterie peut être commandé en option.

LUBRIFICATION
La vis doit être régulièrement huilée.
Lubrification automatique. Huile régulièrement la vis d'entraînement même si l'élévateur n'est pas utilisé. La fréquence de lubrification est réglable. Équipement standard pour Aritco 9000.

ALIMENTATION ÉLECTRIQUE
Pour l'Aritco 9000, les points suivants sont valables :
400 V triphasée, 5,2 A / 16 A lente

- Convertisseur de fréquence avec démarrage et arrêt en douceur intégrés
- Fréquence de 50 ou 60 Hz

DESCENTE D'URGENCE SUR BATTERIE
Tous les élévateurs Aritco sont équipés d'une descente d'urgence sur batterie. Vous pouvez le faire descendre vous-même de l'intérieur de l'élévateur et en sortir en cas de coupure de courant. Il est possible de faire marcher l'élévateur vers le palier le plus proche de la cabine (descente possible). Cette fonction est exécutée en appuyant sur un bouton de destination. Il est aussi possible de le faire fonctionner de l'extérieur à partir du bouton d'appel (action par pression) ou du boîtier de service.

FIXER L'ÉLÉVATEUR

Fixer l'élévateur aux murs de la maison.

Les détails relatifs aux forces sont disponibles dans le manuel d'installation d'Aritco 9000. Merci de vous assurer que l'intégralité de l'installation est réalisée en intérieur.

Les forces de réaction de l'élévateur au bâtiment : Force maximale en tant que fonction de la course de l'élévateur. La force est répartie sur l'étage grâce au bas du pylône avec la zone « A » et le bas de la gaine avec la zone « B ».

Force sur la fixation au cadre de support (pylône) au mur :

- c-c = distance (hauteur) du plancher à la fixation la plus élevée au mur.
- La distance maximale entre deux fixations ou l'étage le plus bas et la fixation la plus basse est de 3,0 m.
- La distance minimale entre l'étage le plus bas et la fixation la plus élevée est de 2,0 m.
- c-t = distance du haut du pylône à la fixation la plus élevée au mur.
- La distance maximale entre le haut du pylône et la fixation la plus élevée est de 1,2 m.

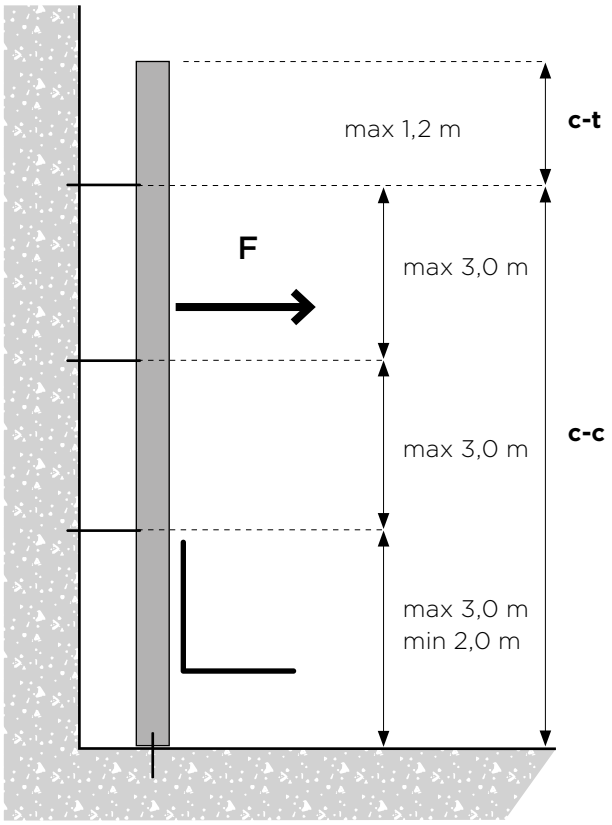

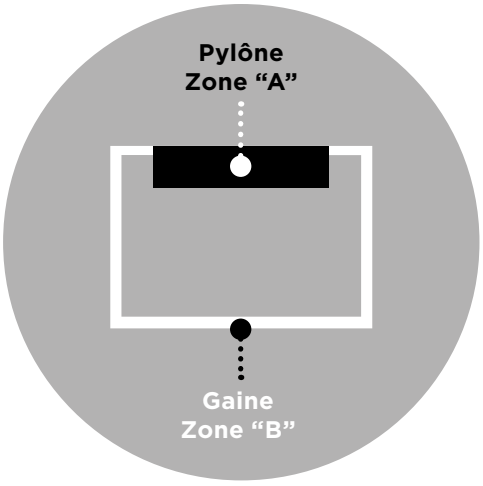

Hauteur de course (m)	Zone « A » F(kN)	Zone « B » panneaux de la gaine F(kN)	Zone « B » gaine en verre F(kN)
1	7,8	2,55	3,30
2	8,5	3,40	4,40
3	9,2	4,25	5,50
4	9,9	5,10	6,60
5	10,7	5,95	7,70
6	11,5	6,80	8,80
7	12,0	7,65	9,90
8	12,8	8,50	11,00
9	13,4	9,35	12,10
10	14,2	10,20	13,20
11	14,9	11,05	14,30
12	15,6	11,90	15,40

NORMES EUROPÉENNES ET SÉCURITÉ

Aritco 9000 est conforme aux dispositions de la directive machine 2006/42/CE. Les élévateurs sont également conformes à la compatibilité électromagnétique (CEM) de 2004 et à la directive relative aux basses tensions 2006/95/CE. Les élévateurs sont approuvés et marqués CE. EI60 – Les portes coupe-feu et les portes étanches à la fumée sont conformes aux directives relatives aux élévateurs 95/16/CE et EN 81-58. Un certificat pour chaque élévateur est disponible sur l'Aritco Cloud.

ARGUMENTS DE VENTE RECOMMANDÉS

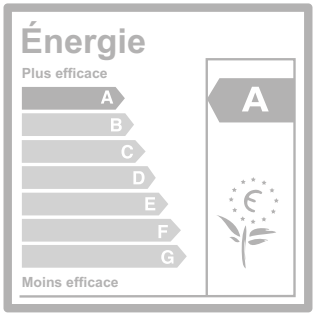

INSTALLATION FACILE
C'est facile et rapide d'installer l'élévateur. Une installation normale prend seulement quatre jours.

TRAVAUX DE CONSTRUCTION MINIMUMS ET PETITE EMPREINTE
L'élévateur peut être installé sans cuvette et avec une rampe (ou avec une cuvette de 75 mm sans rampe). Toutes les parties sont incluses dans la gaine – pas de salle de machine supplémentaire ou hauteur libre requise.

FAIBLE CONSOMMATION D'ÉNERGIE
Consommation électrique en mode vide minimale de 15 W – pas plus d'un ordinateur ou un téléviseur.
Classe énergétique A selon VDI 4707.

DÉCLARATION ENVIRONNEMENTALE DE PRODUIT
Nous sommes le premier constructeur disposant d'une déclaration environnemen-tale de produit pour nos élévateurs. Plus de 95 % des pièces de nos élévateurs sont recyclables.

FRAIS D'ENTRETIEN ET DE FONCTIONNEMENT PEU ÉLEVÉS
Les plus bas du marché.

PAS D'HYDRAULIQUE, DONC NI FUITE, NI ODEUR
Aucun espace additionnel requis pour l'unité hydraulique.

L'ÉLÉVATEUR NE PEUT PAS TOMBER
Avec le concept d'autoblocage, le frottement entre la vis et l'écrou empêche l'élévateur de tomber. Aucun système de freinage additionnel n'est requis.

VOUS POUVEZ TOUJOURS EN SORTIR PAR VOUS-MÊME
En cas de coupure de courant, vous pouvez toujours en sortir seul avec la descente d'urgence sur batterie. Utilisez les boutons de la panneau de la cabine et l'élévateur vous amènera à l'étage inférieur le plus proche ; vous pourrez alors ouvrir la porte et en sortir.

GAINE SOLIDE
Panneaux de la gaine de 25 mm d'épaisseur. Robuste et résiste aux chocs. Bonne isolation sonore et acoustique.

DESSINS

Pour obtenir des informations exactes sur l'installation,
veuillez consulter le manuel de préparation.

Cabine 1000 × 1400

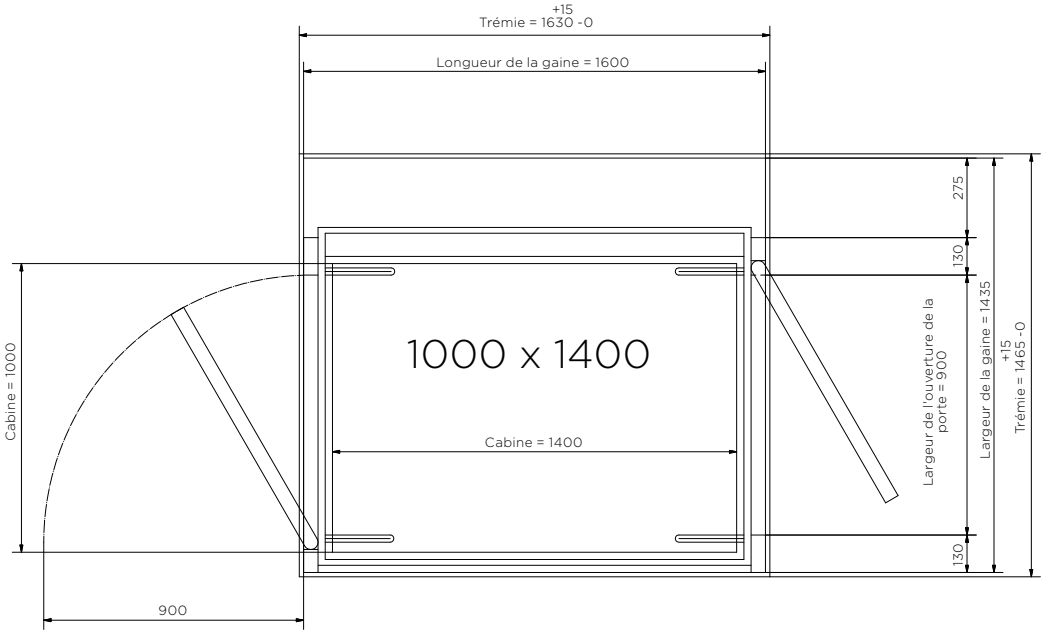

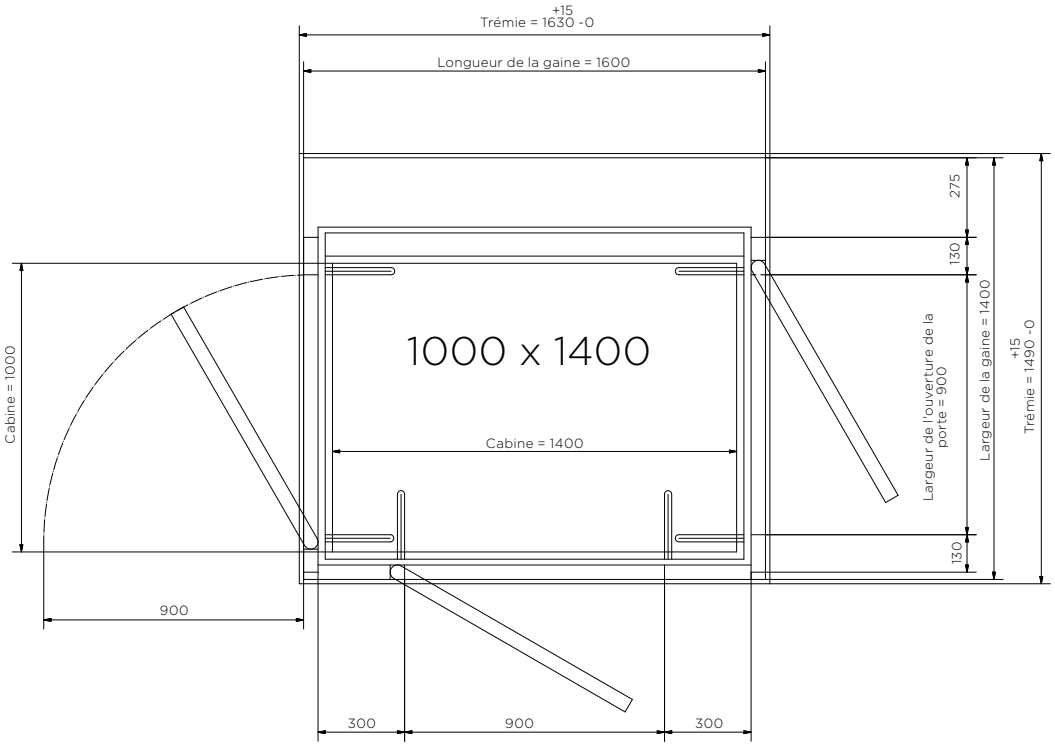

Cabine 1100 × 1400

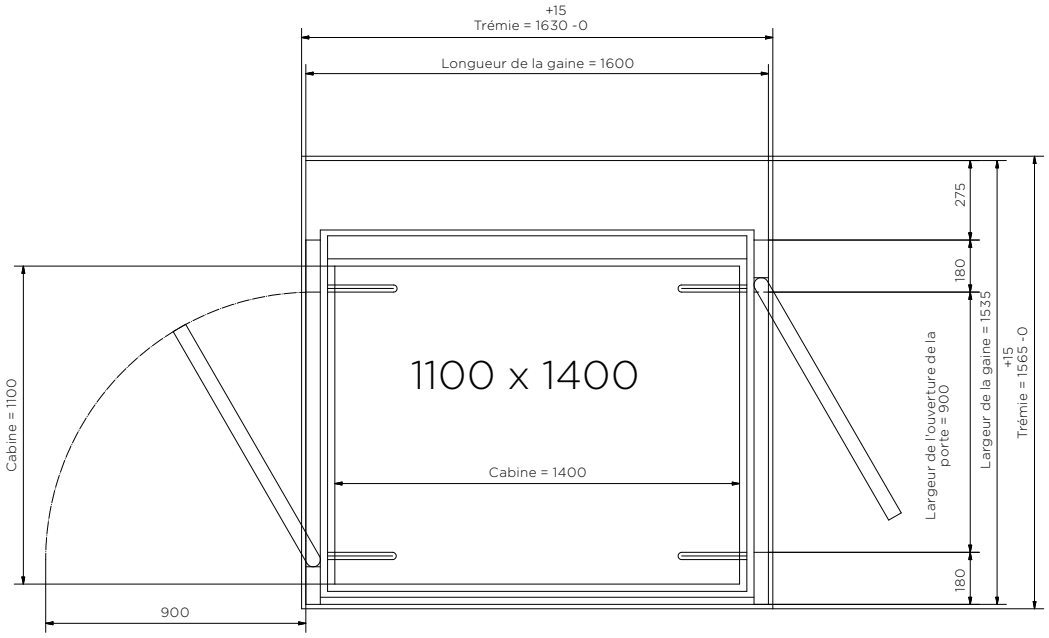

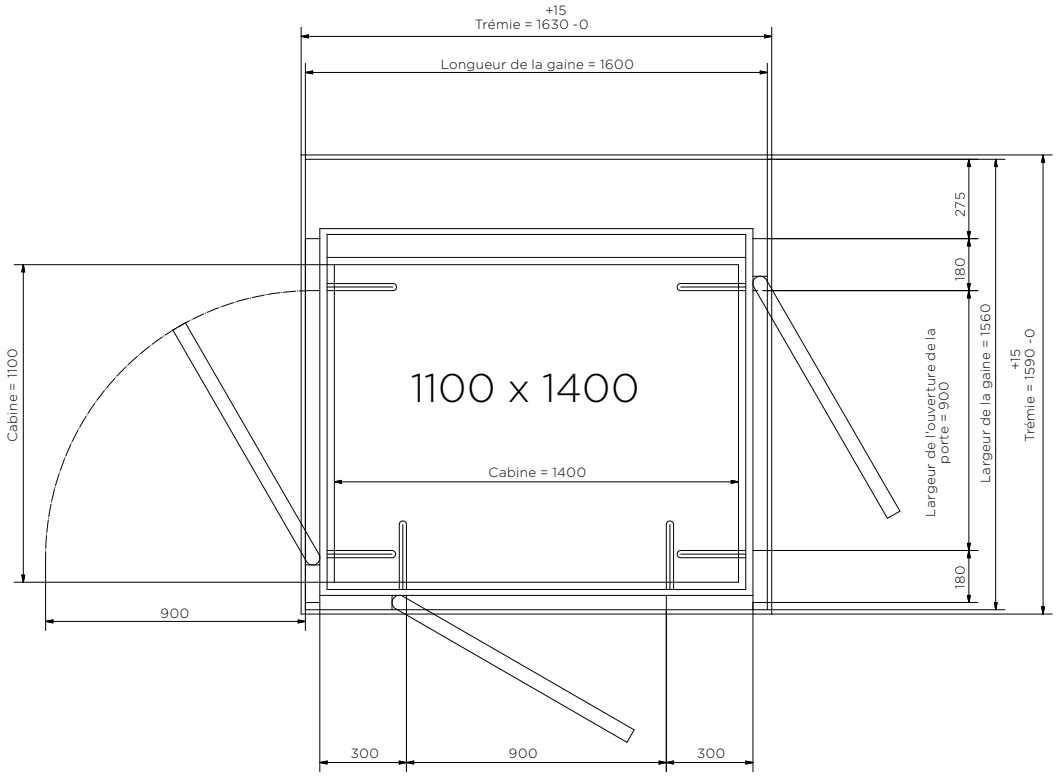

ARITCO LIFT NOV 2019 - FR

Aritco est un des premiers fabricants mondiaux de plates-formes élévatrices et d'élévateurs privatifs. Pour en savoir plus, **aritco.com**

Suivez-nous !

Aritco Lift AB
Elektronikhöjden 14, Box 516
175 26 Järfälla, Sweden

T: +46 (0) 8 120 401 00
E: info@aritco.com
www.aritco.com

ARITCO™